Wiegand-Glas

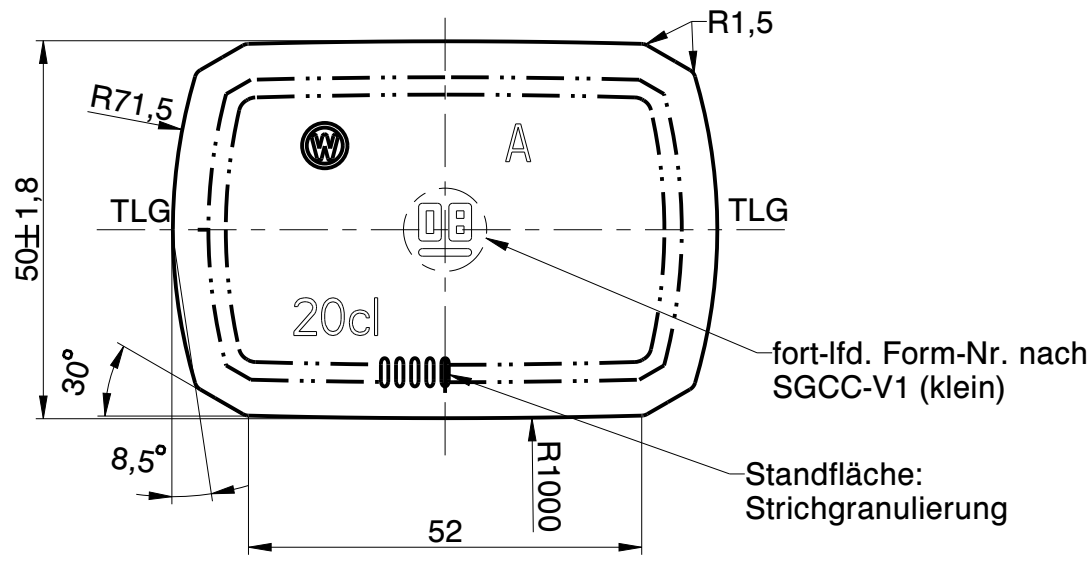

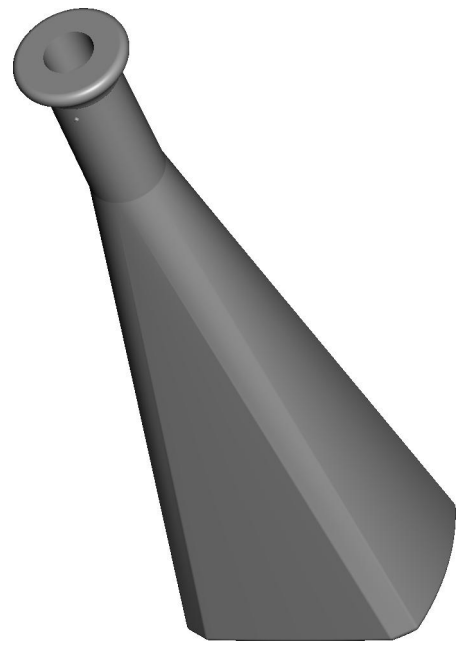

1:1

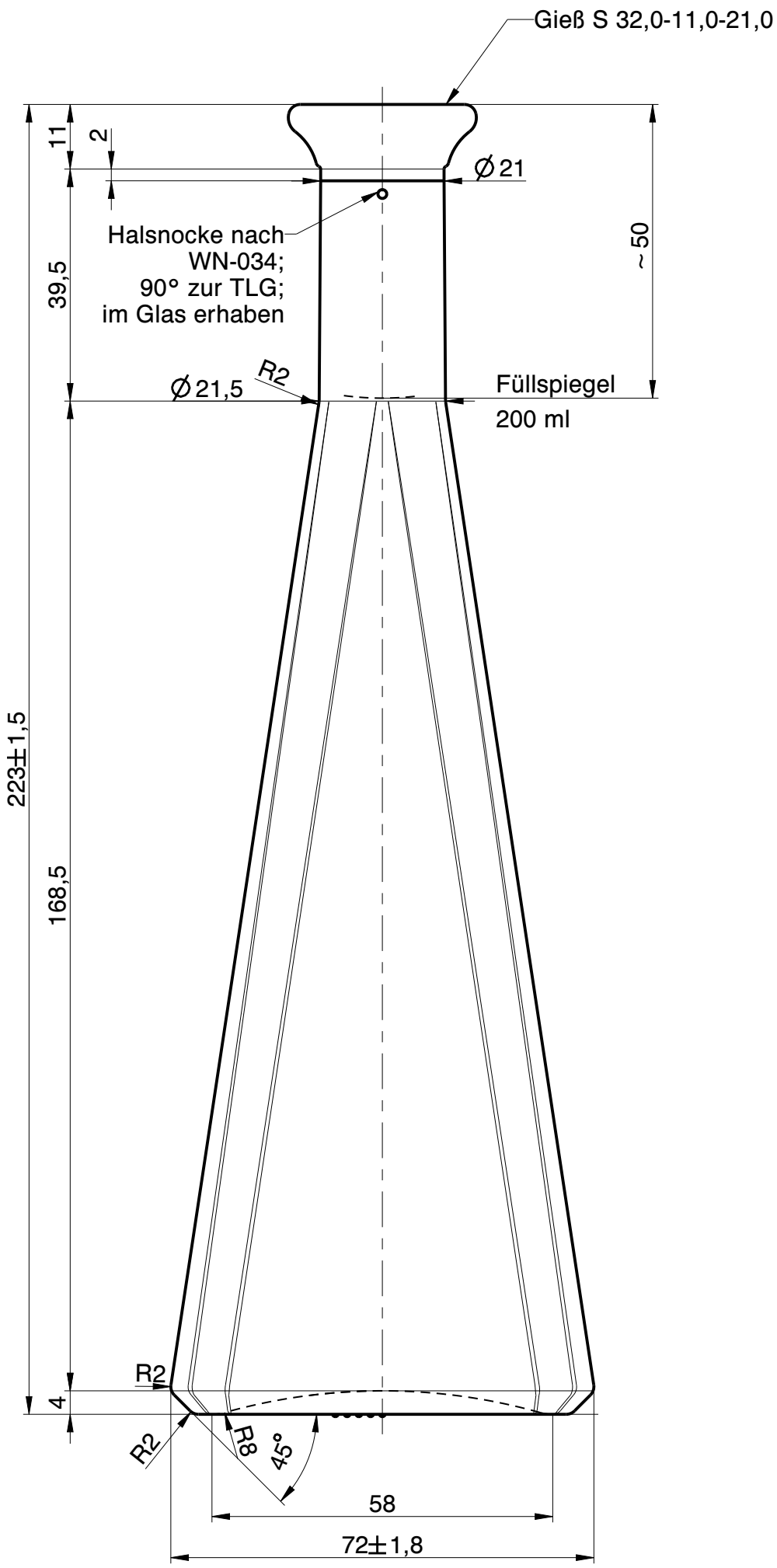

Rev.	Änderung	Datum	Name
a	Zeichnungs- und Mündungssyntax geändert; Schriftkopf aktualisiert; Zeichnungshistorie siehe 0179-AZ-C	11.05.23	L.Kn.

Eigentum der Wiegand-Glashüttenwerke GmbH
Für diese Zeichnung behalten wir uns alle Rechte vor. Ohne unsere Genehmigung darf diese weder vervielfältigt, noch Dritten zugänglich gemacht werden. Auf § 2 Ziffer 7 Urheberrechtsgesetz und § 18 UWG wird hingewiesen.

Die Wiegand-Glashüttenwerke GmbH übernimmt keine Gewähr dafür, dass die Herstellung und Benutzung dieses Produkts nicht in Schutzrechte wie Marken-, Gebrauchsmusterrechte oder Ähnliches oder Urheberechte Dritter eingreift und/oder keine Schäden bei Dritten hervorruft.

Wiegand-Glashüttenwerke GmbH
Otto-Wiegand-Straße 9
D-96361 Steinbach am Wald

2015	Datum	Name	Maßstab
gezeichnet	13.01.15	C.Li.	1:1

nach Zeichnung:	0176-AZ-C / 01.04.19 / C.Li.
DIN 6129	Freimaß Toleranz

Inhalt RV.: 206 ml — MW +/- 2 ml; EW +/- 6 ml

Gewicht ca.: 250 g

Maßbehältnis nach FertigPackV: NEIN

Benennung :

0,20 l. Fantasi

Artikelzeichnung

Mündung:
Gieß S 32,0-11,0-21,0
Halsdurchgang: Ø 12,0 min.

Projekt Nr.:	Zeichnungs-Nr.:
-	0176-366-AZ-A

Artikel Nr.: 0176 — Mü-Nr.: 366