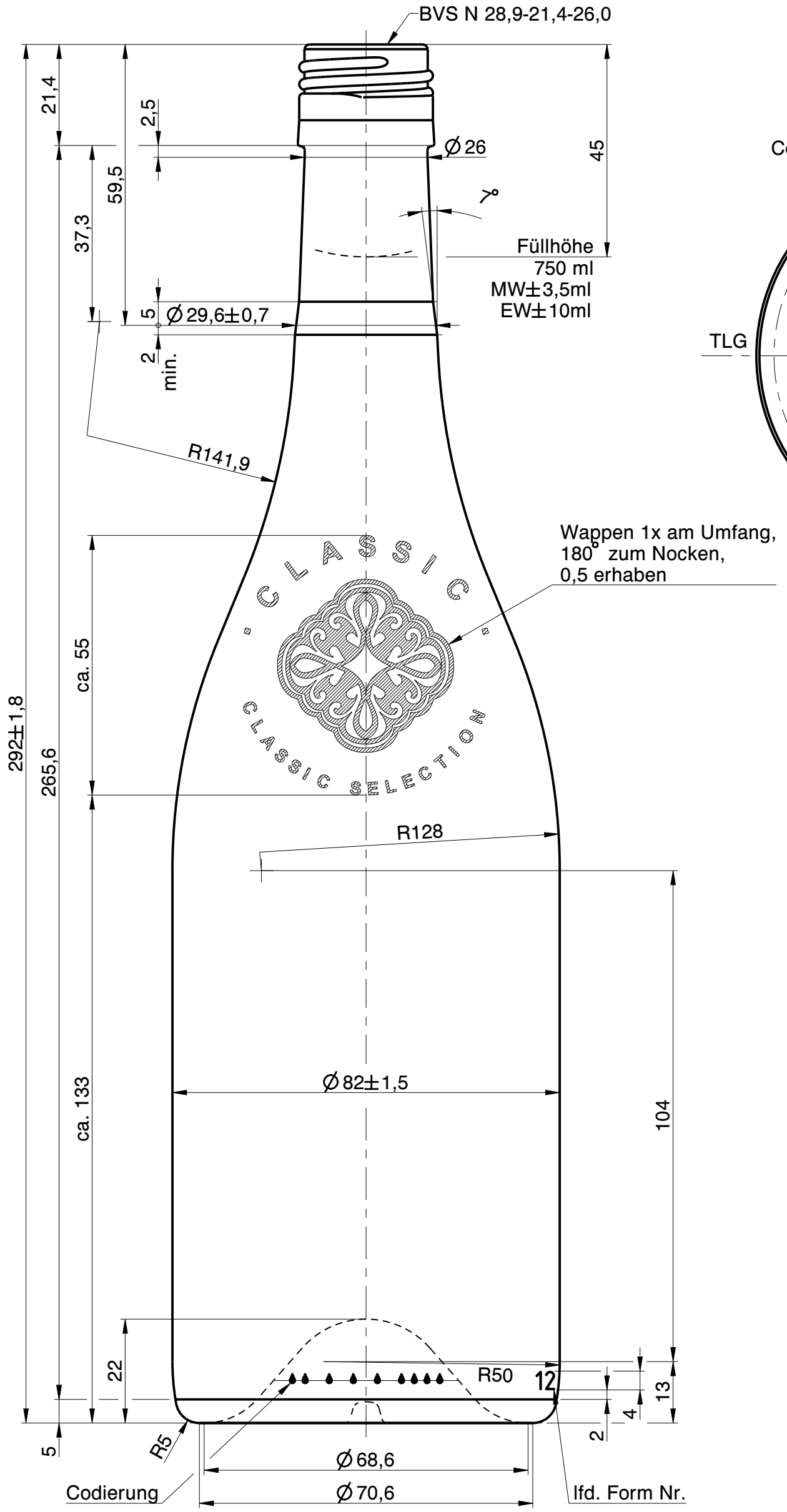

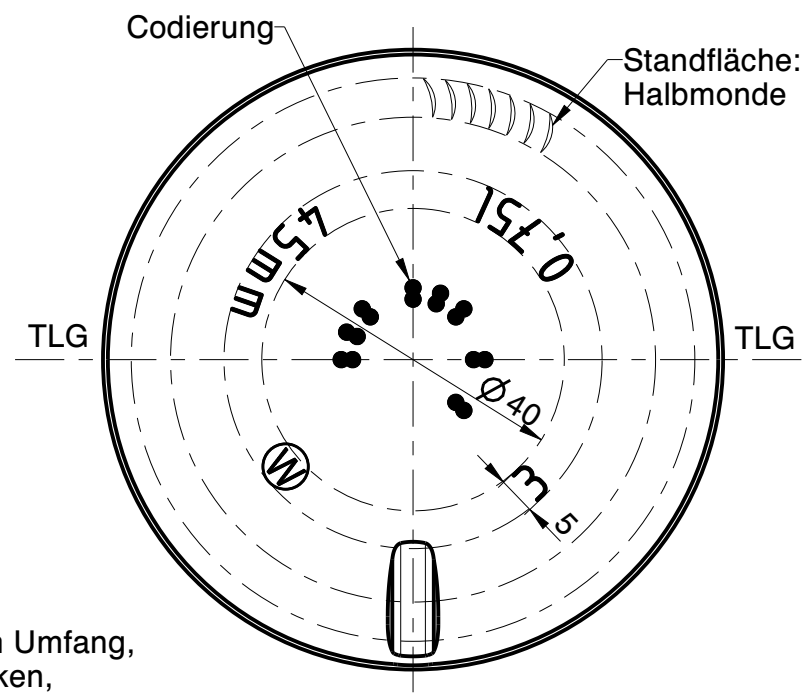

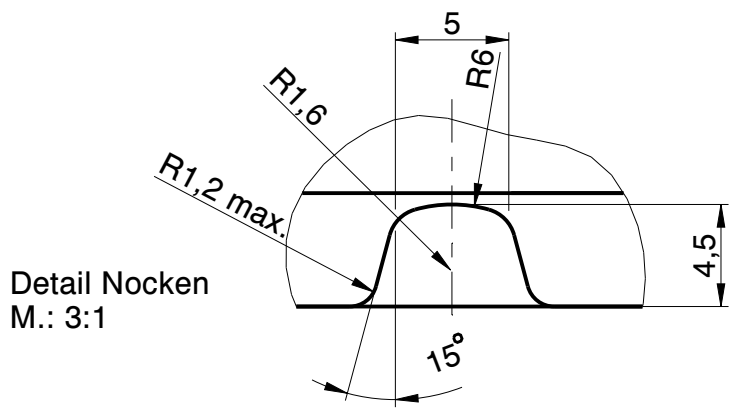

Detail Nocken
M.: 3:1

Rev.	Änderung	Datum	Name
a	Zeichnungs- und Mündungssyntax geändert; Schriftkopf aktualisiert; Zeichnungshistorie siehe 3295W1A (Rev. 4)	07.10.22	C.Li.

Eigentum der Wiegand-Glashüttenwerke GmbH
Für diese Zeichnung behalten wir uns alle Rechte vor. Ohne unsere Genehmigung darf diese weder vervielfältigt, noch Dritten zugänglich gemacht werden. Auf § 2 Ziffer 7 Urheberrechtsgesetz und § 18 UWG wird hingewiesen.

Die Wiegand-Glashüttenwerke GmbH übernimmt keine Gewähr dafür, dass die Herstellung und Benutzung dieses Produkts nicht in Schutzrechte wie Marken-, Gebrauchsmusterrechte oder Ähnliches oder Urheberechte Dritter eingreift und/oder keine Schäden bei Dritten hervorruft.

Wiegand-Glashüttenwerke GmbH
Otto-Wiegand-Straße 9
D-96361 Steinbach am Wald

2015	Datum	Name	Maßstab
gezeichnet	30.07.15	S.Ka.	1:1
geprüft	30.07.15	H.Re.	
Freigabe	18.08.15	K-H.M.	

nach Zeichnung:	3295W1A / 07.03.17 / C.Bö.
DIN 6129	Freimaß Toleranz

Inhalt RV.: ca. 764 ml — MW +/- ml — EW +/- ml

Gewicht ca.: 420 g

Maßbehältnis nach FertigPackV: JA

Benennung :

0,75 l. Bourgogne N BVS

Artikelzeichnung

Mündung:
BVS N 28,9-21,4-26,0
Halsdurchgang: Ø 16,0 min.

Projekt Nr.:	Zeichnungs-Nr.:
-	040-4E-AZ-A
Artikel Nr.: 040	Mü-Nr.: 4E