Wiegand-Glas

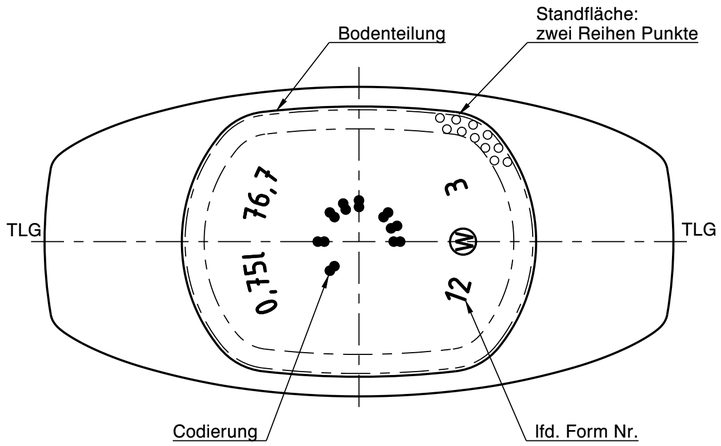

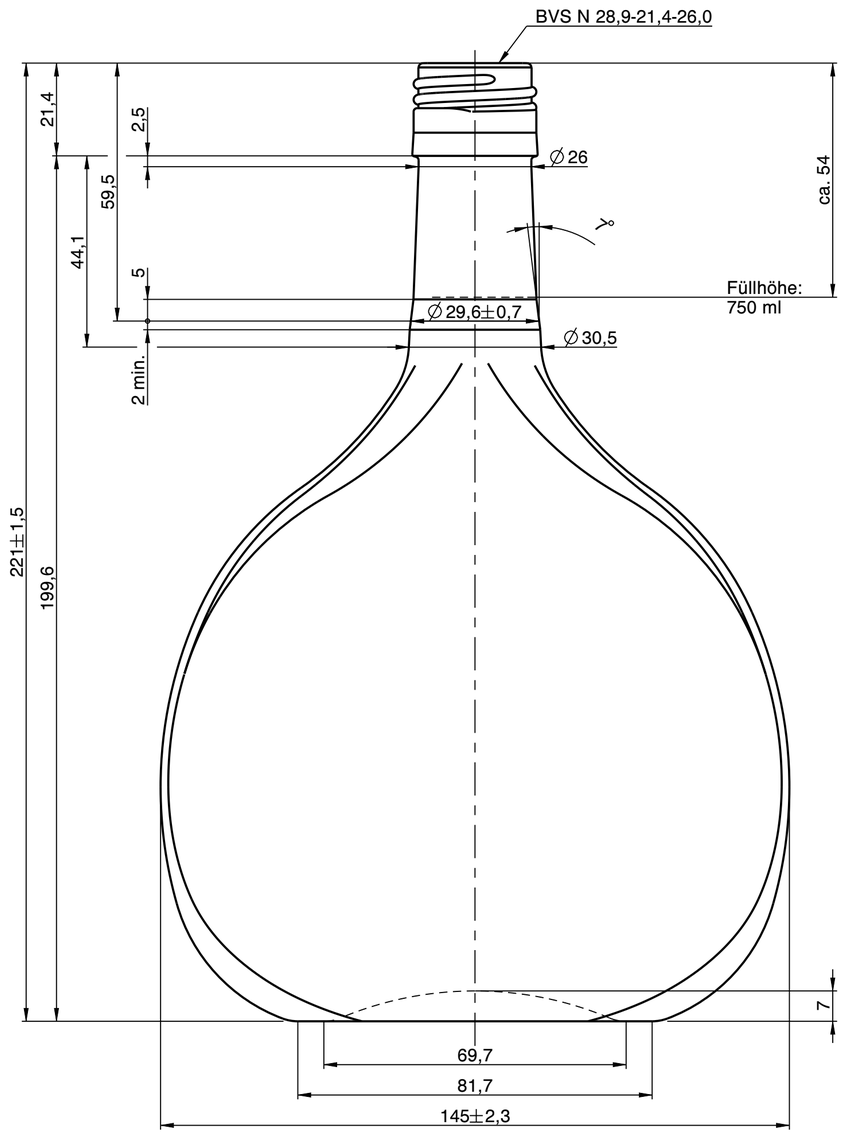

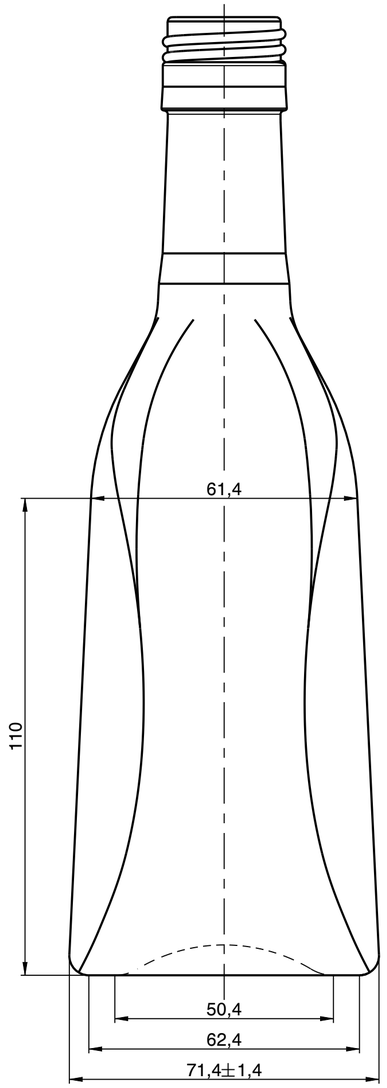

Rev.	Änderung	Datum	Name
a	Zeichnungs- und Mündungssyntax geändert; Schriftkopf aktualisiert; Zeichnungshistorie siehe 3058W1P (Rev. 3)	06.10.22	M.Fr.

Eigentum der Wiegand-Glashüttenwerke GmbH
Für diese Zeichnung behalten wir uns alle Rechte vor. Ohne unsere Genehmigung darf diese weder vervielfältigt, noch Dritten zugänglich gemacht werden. Auf § 2 Ziffer 7 Urheberrechtsgesetz und § 18 UWG wird hingewiesen.

Die Wiegand-Glashüttenwerke GmbH übernimmt keine Gewähr dafür, dass die Herstellung und Benutzung dieses Produkts nicht in Schutzrechte wie Marken-, Gebrauchsmusterrechte oder Ähnliches oder Urheberechte Dritter eingreift und/oder keine Schäden bei Dritten hervorruft.

Wiegand-Glashüttenwerke GmbH
Otto-Wiegand-Straße 9
D-96361 Steinbach am Wald

2015	Datum	Name	Maßstab
gezeichnet	02.07.15	S.Ka.	1:1
geprüft	26.10.15	H.Re.	
Freigabe	23.07.15	K-H.M.	

nach Zeichnung:	3058W1P / 23.05.18 / S.Ka.
DIN 6129	Freimaß Toleranz

Inhalt RV.: 767 ml — MW +/- 3,5 ml; EW +/- 10 ml

Gewicht ca.: 560 g

Maßbehältnis nach FertigPackV: JA

Benennung :

0,75 l. Bocksbeutel PS BVS

Artikelzeichnung

Mündung:
BVS N 28,9-21,4-26,0
Halsdurchgang: ∅ 16,0 min.

Projekt Nr.:	Zeichnungs-Nr.:
-	046-4E-AZ-A
Artikel Nr.: 046	Mü-Nr.: 4E