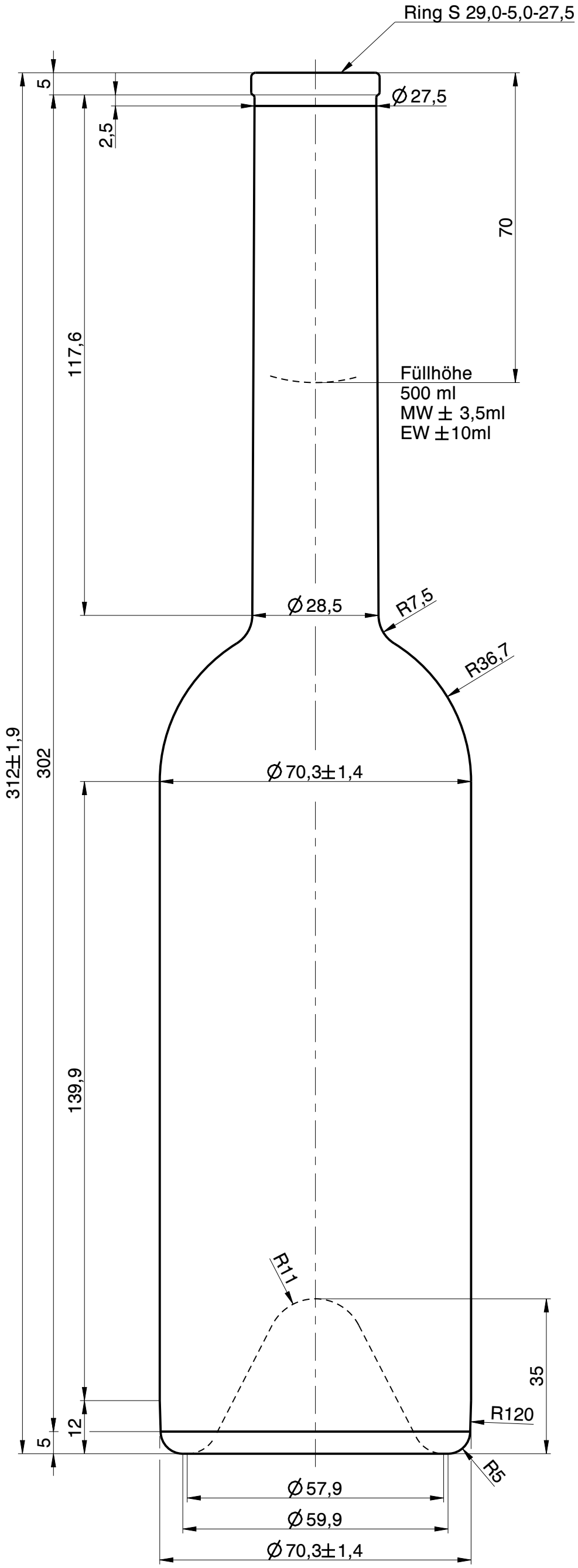

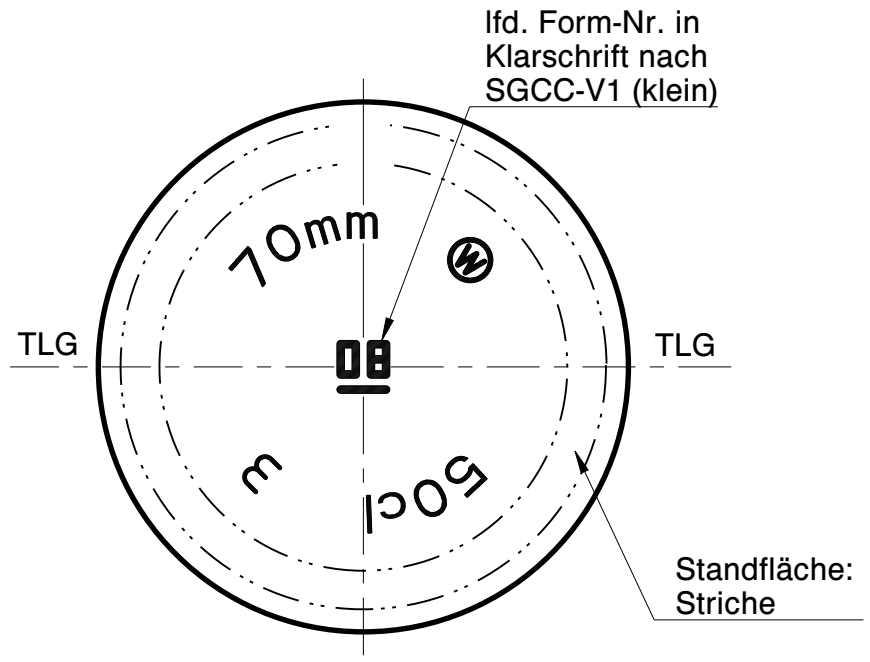

Wiegand-Glas

Rev.	Änderung	Datum	Name
b	Produktion: Klarschrift	04.07.23	C.Li.
a	Zeichnungs- und Mündungssyntax geändert; Schriftkopf aktualisiert; Zeichnungshistorie siehe 0611-AZ-L	11.04.23	C.Bö.

Eigentum der Wiegand-Glashüttenwerke GmbH
Für diese Zeichnung behalten wir uns alle Rechte vor. Ohne unsere Genehmigung darf diese weder vervielfältigt, noch Dritten zugänglich gemacht werden. Auf § 2 Ziffer 7 Urheberrechtsgesetz und § 18 UWG wird hingewiesen.

Die Wiegand-Glashüttenwerke GmbH übernimmt keine Gewähr dafür, dass die Herstellung und Benutzung dieses Produkts nicht in Schutzrechte wie Marken-, Gebrauchsmusterrechte oder Ähnliches oder Urheberechte Dritter eingreift und/oder keine Schäden bei Dritten hervorruft.

Wiegand-Glashüttenwerke GmbH
Otto-Wiegand-Straße 9
D-96361 Steinbach am Wald

2005	Datum	Name	Maßstab
gezeichnet	26.01.05	M.We.	1:1

nach Zeichnung:	0611-AZ-L / 08.12.17 / C.Li.
DIN 6129	Freimaß Toleranz

Inhalt RV.: ca. 520 ml MW +/- ml EW +/- ml

Gewicht ca.: 500 g

Maßbehältnis nach FertigPackV: JA

Benennung :

0,50 l. Opera

Artikelzeichnung

Mündung:
Ring S 29,0-5,0-27,5
Halsdurchgang: Ø 16,0 min.

Projekt Nr.:	Zeichnungs-Nr.:
-	0611-301-AZ-B
Artikel Nr.: 0611	Mü-Nr.: 301