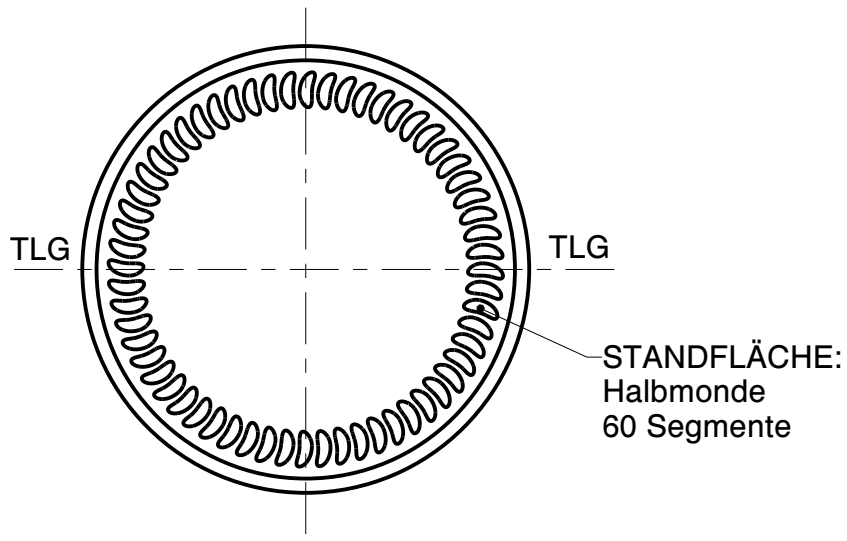

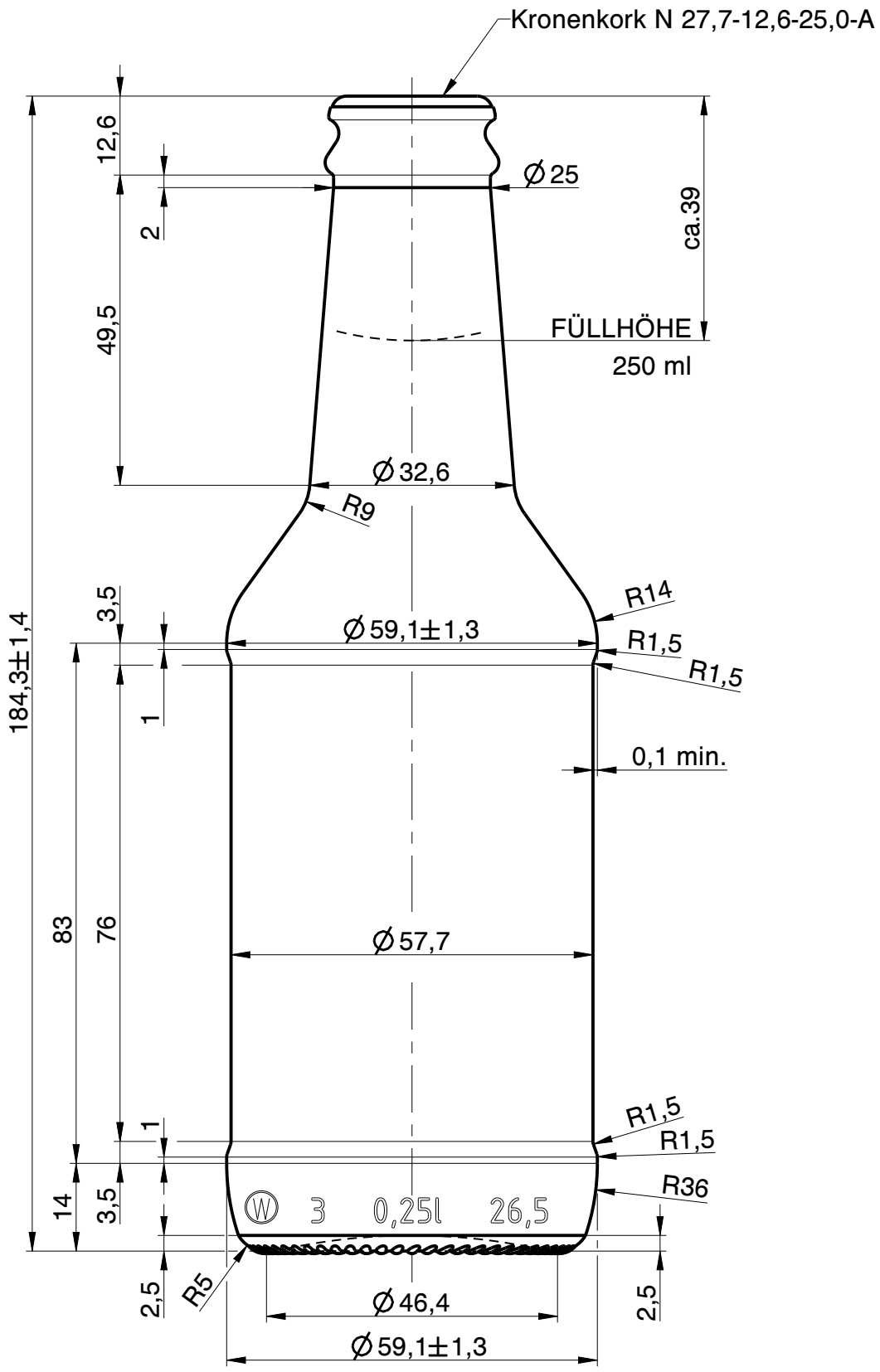

Rückseite

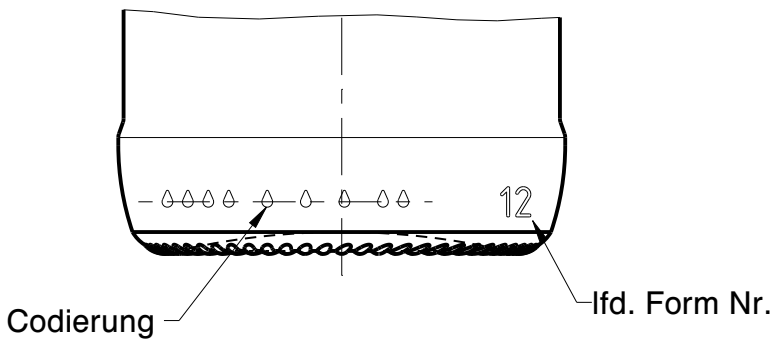

Rev.	Änderung	Datum	Name
c	Gesamthöhe aktualisiert	22.02.23	D.Ar.
b	gezeichnet Datum auf Grundstand AZ geändert	10.02.23	D.Ar.
a	Zeichnungs- und Mündungssyntax geändert; Zeichnungshistorie siehe 062-AZ-C (Zeichnung mit MDG 3H siehe 062-AZ-B)	17.11.22	S.Be.

Eigentum der Wiegand-Glashüttenwerke GmbH
Für diese Zeichnung behalten wir uns alle Rechte vor. Ohne unsere Genehmigung darf diese weder vervielfältigt, noch Dritten zugänglich gemacht werden. Auf § 2 Ziffer 7 Urheberrechtsgesetz und § 18 UWG wird hingewiesen.

Die Wiegand-Glashüttenwerke GmbH übernimmt keine Gewähr dafür, dass die Herstellung und Benutzung dieses Produkts nicht in Schutzrechte wie Marken-, Gebrauchsmusterrechte oder Ähnliches oder Urheberechte Dritter eingreift und/oder keine Schäden bei Dritten hervorruft.

Wiegand-Glashüttenwerke GmbH
Otto-Wiegand-Straße 9
D-96361 Steinbach am Wald

1997	Datum	Name	Maßstab
gezeichnet	10.02.97	H.Kü.	1:1

nach Zeichnung:	062-AZ-C / 12.01.21 / D.Ar.
DIN 6129	Freimaß Toleranz

Inhalt RV.: 265 ml MW +/- 2 ml EW +/- 6 ml

Gewicht ca.: 155 g

Maßbehältnis nach FertigPackV: JA

Benennung :

0,25 l. Christmas

Artikelzeichnung

Mündung:
Kronenkork N 27,7-12,6-25,0-A
Halsdurchgang: Ø 15,5 min.

Projekt Nr.:	Zeichnungs-Nr.:
-	062-3H-AZ-C

Artikel Nr.:	Mü-Nr.:
062	3H