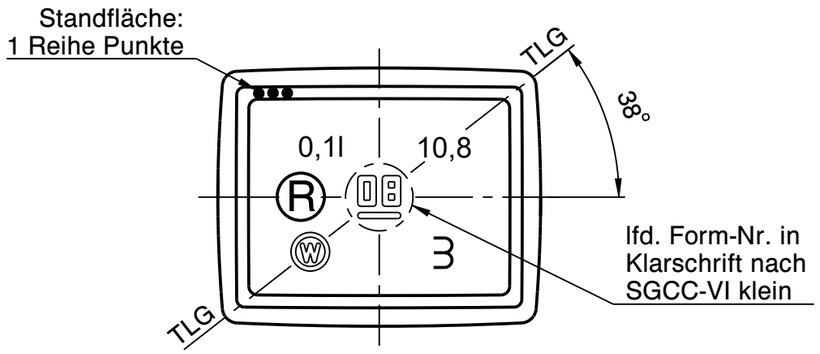

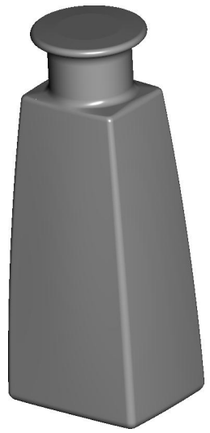

1:2

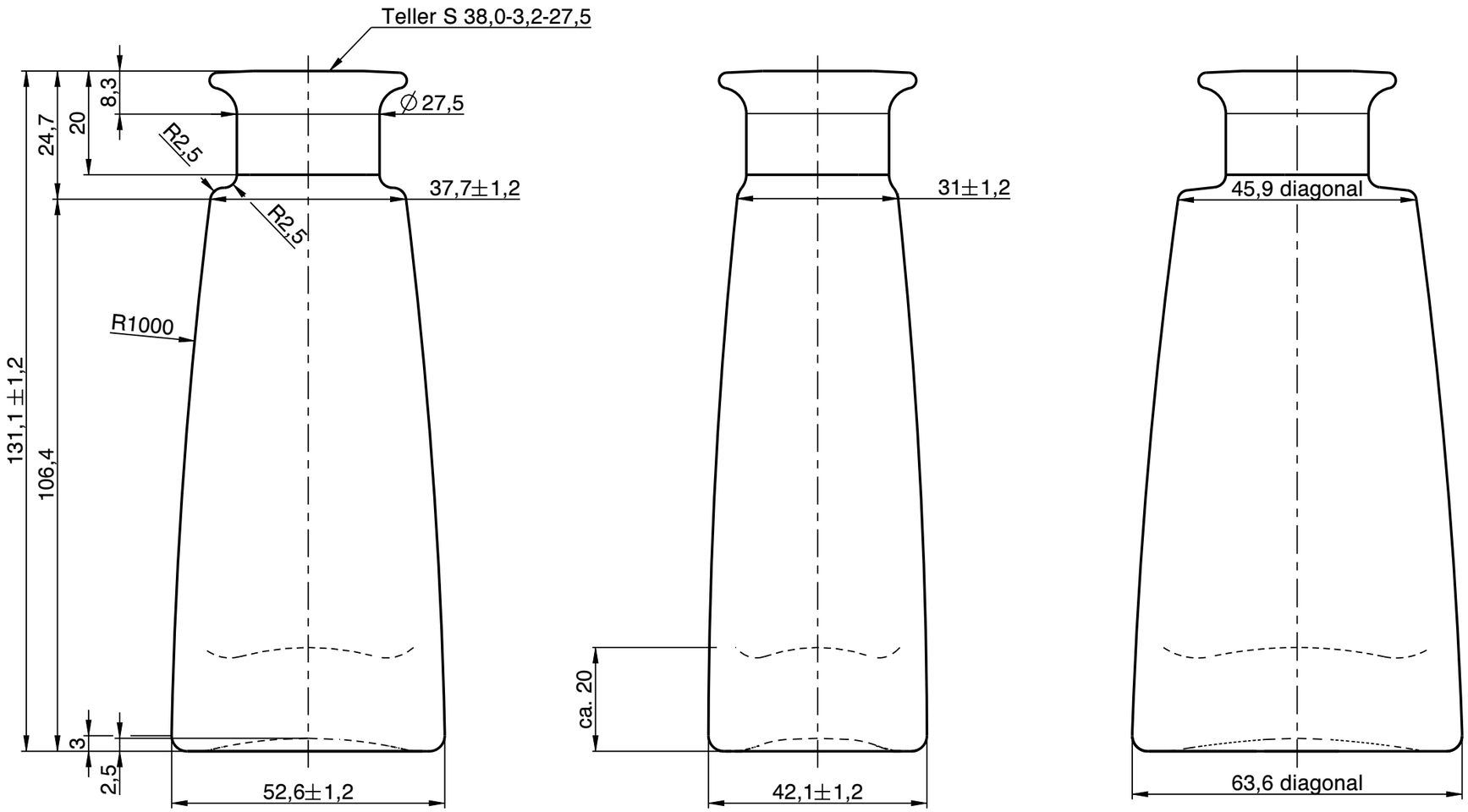

Wiegand-Glas

Rev.	Änderung	Datum	Name
a	Zeichnungs- und Mündungssyntax geändert; Zeichnungshistorie siehe 0689-AZ-D	19.01.23	C.Bö.

Eigentum der Wiegand-Glashüttenwerke GmbH
Für diese Zeichnung behalten wir uns alle Rechte vor. Ohne unsere Genehmigung darf diese weder vervielfältigt, noch Dritten zugänglich gemacht werden. Auf § 2 Ziffer 7 Urheberrechtsgesetz und § 18 UWG wird hingewiesen.

Die Wiegand-Glashüttenwerke GmbH übernimmt keine Gewähr dafür, dass die Herstellung und Benutzung dieses Produkts nicht in Schutzrechte wie Marken-, Gebrauchsmusterrechte oder Ähnliches oder Urheberechte Dritter eingreift und/oder keine Schäden bei Dritten hervorruft.

Wiegand-Glashüttenwerke GmbH
Otto-Wiegand-Straße 9
D-96361 Steinbach am Wald

2016	Datum	Name	Maßstab
gezeichnet	07.06.16	L.Kn.	1:1

nach Zeichnung:	0689-AZ-D / 19.02.21 / C.Li.
DIN 6129	Freimaß Toleranz

Inhalt RV.: 108 ml — MW +/- 1 ml; EW +/- 3 ml

Gewicht ca.: 250 g

Maßbehältnis nach FertigPackV: JA

Benennung :

0,10 l. Tirpse

Artikelzeichnung

Mündung:
Teller S 38,0-3,2-27,5
Halsdurchgang: ∅ 16,5 min.

Projekt Nr.:	Zeichnungs-Nr.:
-	0689-133-AZ-A
Artikel Nr.: 0689	Mü-Nr.: 133