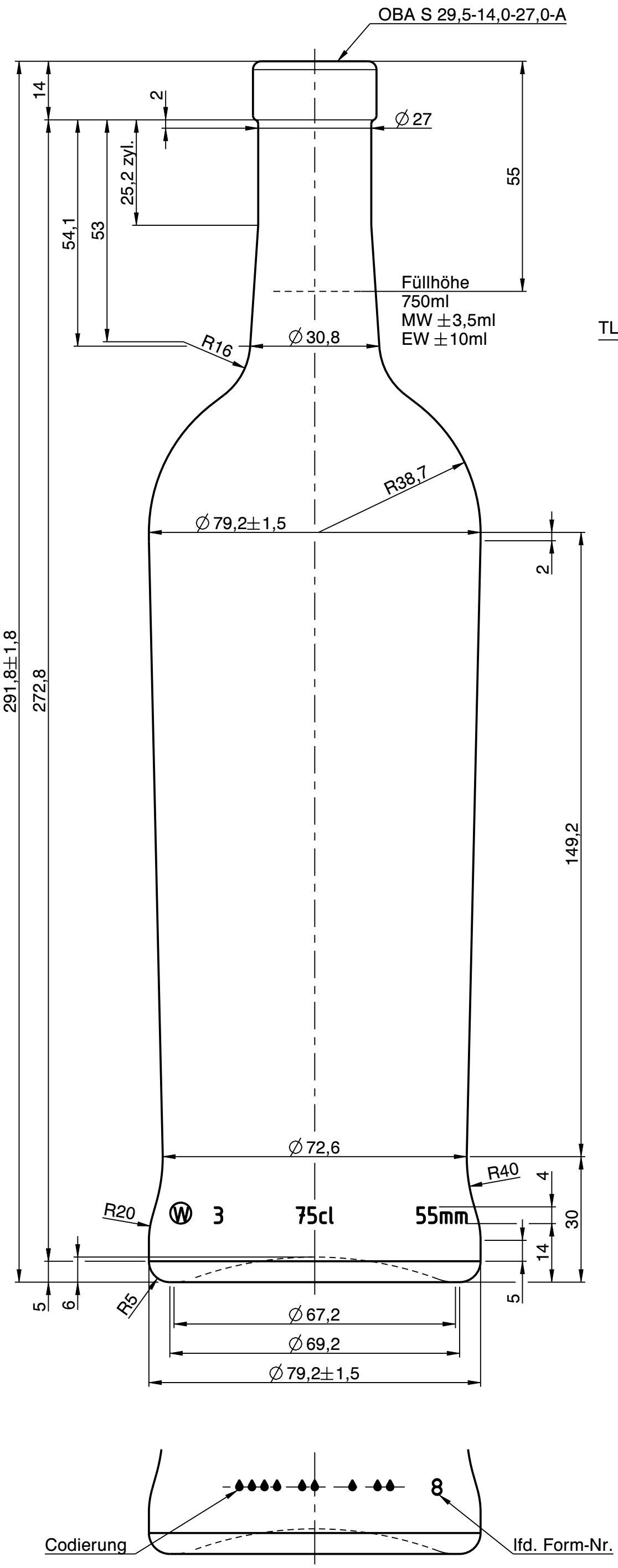

Wiegand-Glas

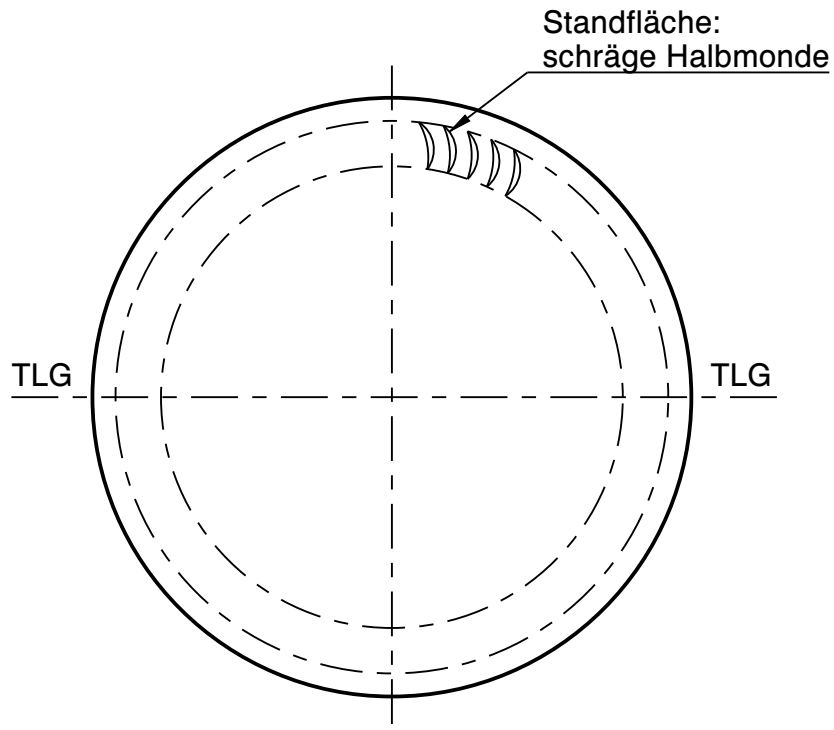

Rev.	Änderung	Datum	Name
a	Zeichnungs- und Mündungssyntax geändert; Schriftkopf aktualisiert; Zeichnungshistorie siehe 2805W1C (Rev. 1)	24.07.23	C.Bö.

Eigentum der Wiegand-Glashüttenwerke GmbH
Für diese Zeichnung behalten wir uns alle Rechte vor. Ohne unsere Genehmigung darf diese weder vervielfältigt, noch Dritten zugänglich gemacht werden. Auf § 2 Ziffer 7 Urheberrechtsgesetz und § 18 UWG wird hingewiesen.

Die Wiegand-Glashüttenwerke GmbH übernimmt keine Gewähr dafür, dass die Herstellung und Benutzung dieses Produkts nicht in Schutzrechte wie Marken-, Gebrauchsmusterrechte oder Ähnliches oder Urheberechte Dritter eingreift und/oder keine Schäden bei Dritten hervorruft.

Wiegand-Glashüttenwerke GmbH
Otto-Wiegand-Straße 9
D-96361 Steinbach am Wald

2009	Datum	Name	Maßstab
gezeichnet	22.09.09	K.Ne.	1:1
geprüft	23.09.09	H.Re.	

nach Zeichnung:	2805W1C / 08.03.19 / S.Ka.
DIN 6129	Freimaß Toleranz

Inhalt RV.: ca. 767 ml — MW +/- ml — EW +/- ml

Gewicht ca.: 500 g

Maßbehältnis nach FertigPackV: JA

Benennung :

0,75 l. Kendall

Artikelzeichnung

Mündung:
OBA S 29,5-14,0-27,0-A
Halsdurchgang: ∅ 18,0 min.

Projekt Nr.:	Zeichnungs-Nr.:
-	083-2P-AZ-A

Artikel Nr.:	Mü-Nr.:
083	2P