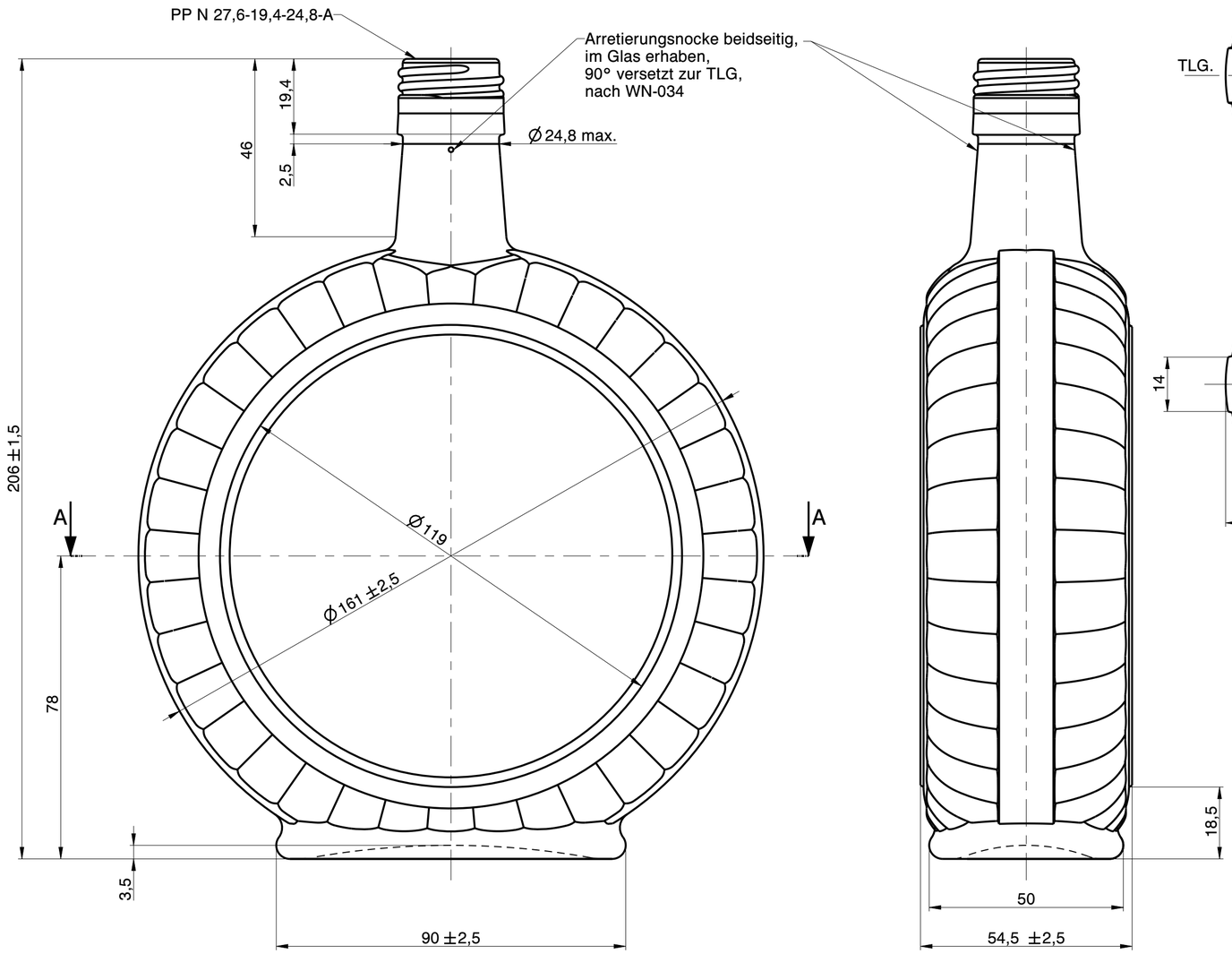

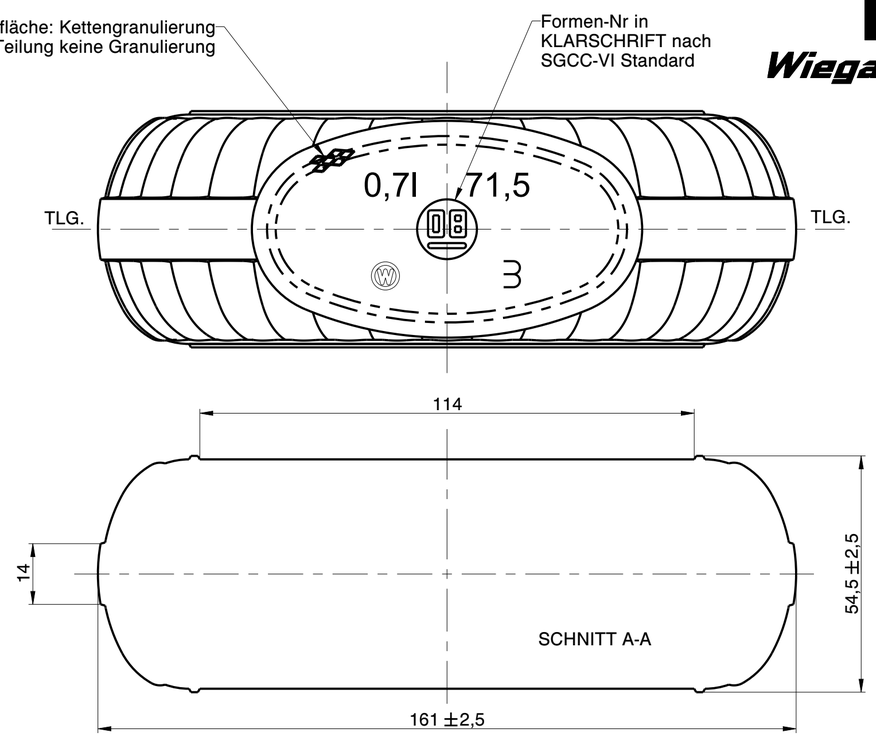

Wiegand-Glas

Rev.	Änderung	Datum	Name
a	Zeichnungs- und Mündungssyntax geändert; Schriftkopf aktualisiert; Zeichnungshistorie siehe 0934-AZ-C	18.01.23	L.Kn.

Eigentum der Wiegand-Glashüttenwerke GmbH
Für diese Zeichnung behalten wir uns alle Rechte vor. Ohne unsere Genehmigung darf diese weder vervielfältigt, noch Dritten zugänglich gemacht werden. Auf § 2 Ziffer 7 Urheberrechtsgesetz und § 18 UWG wird hingewiesen.

Die Wiegand-Glashüttenwerke GmbH übernimmt keine Gewähr dafür, dass die Herstellung und Benutzung dieses Produkts nicht in Schutzrechte wie Marken-, Gebrauchsmusterrechte oder Ähnliches oder Urheberechte Dritter eingreift und/oder keine Schäden bei Dritten hervorruft.

Wiegand-Glashüttenwerke GmbH
Otto-Wiegand-Straße 9
D-96361 Steinbach am Wald

2002	Datum	Name	Maßstab
gezeichnet	21.03.02	C.Be.	1:1

nach Zeichnung: 0934-AZ-C / 06.11.17 / M.Si.

DIN 6129 — Freimaß Toleranz

Inhalt RV.: 715 ml — MW +/- 3,5 ml; EW +/- 10 ml

Gewicht ca.: 650 g

Maßbehältnis nach FertigPackV: JA

Benennung :

0,70 l. Slivowitz

Artikelzeichnung

Mündung:
PP N 27,6-19,4-24,8-A
Halsdurchgang: Ø 16,0 min.

Projekt Nr.:	Zeichnungs-Nr.:
228/01	0934-5H-AZ-A
Artikel Nr.: 0934	Mü-Nr.: 5H