Wiegand-Glas

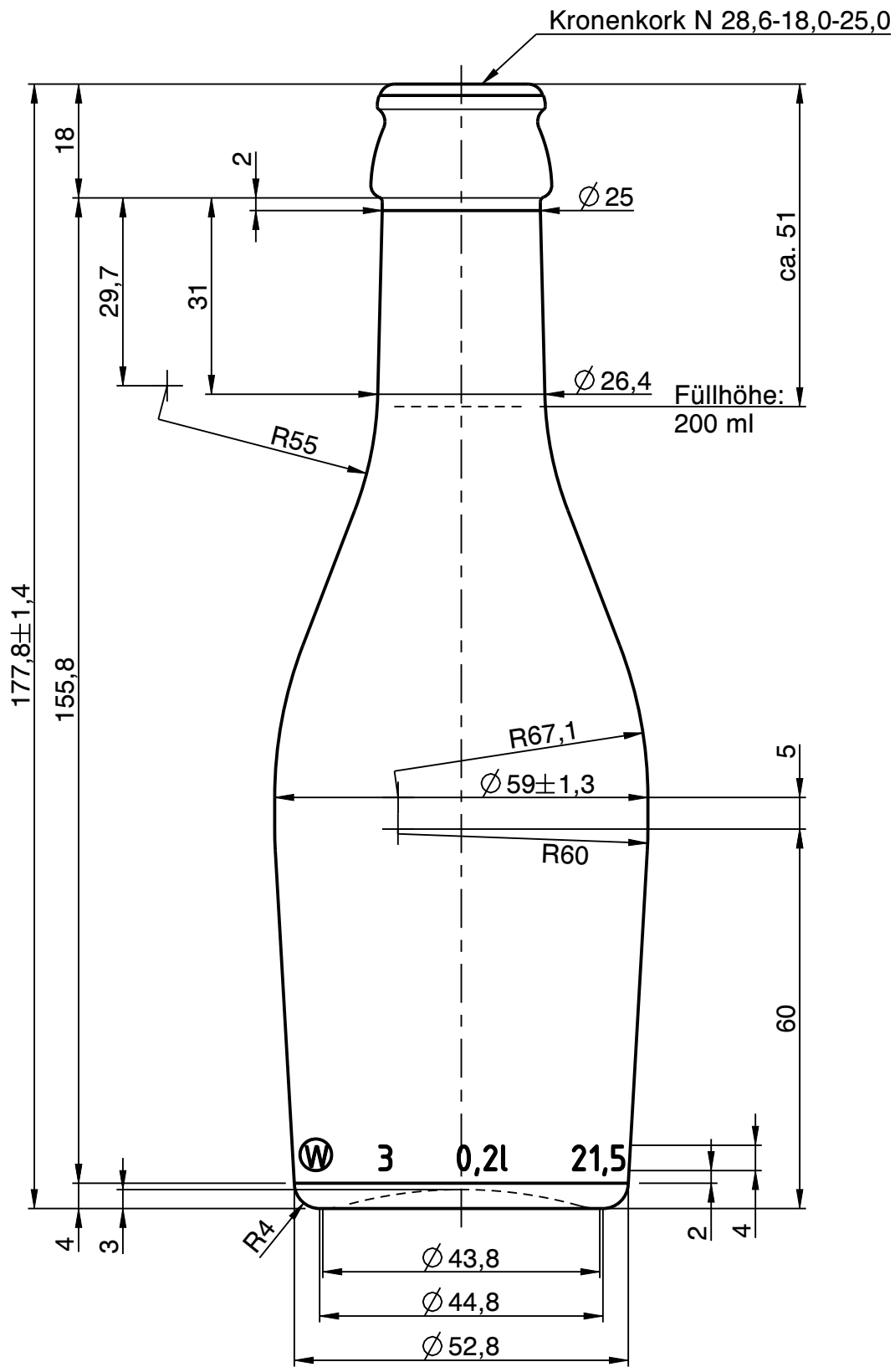

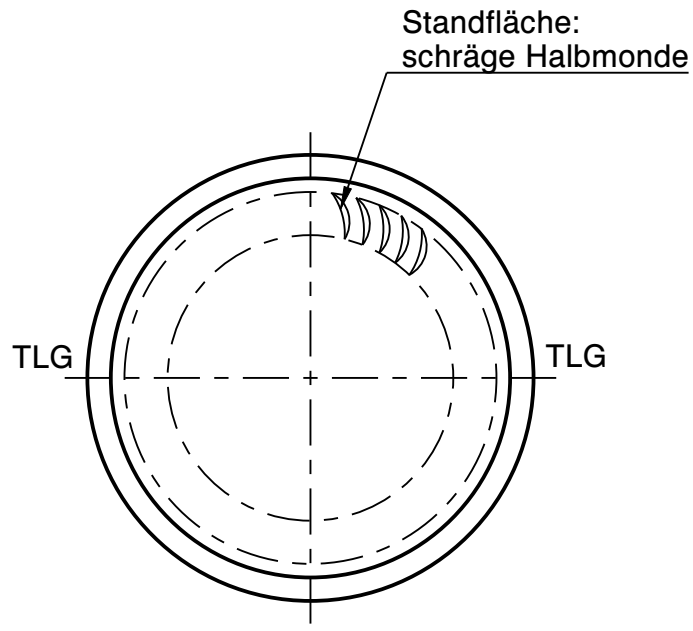

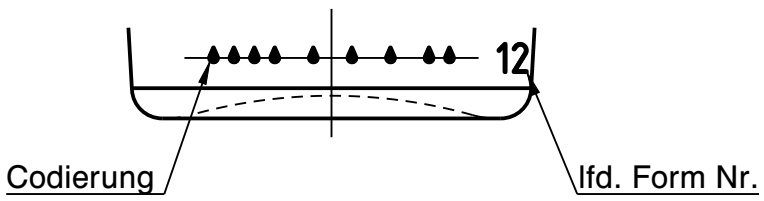

Rev.	Änderung	Datum	Name
a	Zeichnungs- und Mündungssyntax geändert; Schriftkopf aktualisiert; Zeichnungs-historie siehe 3338W1 (Rev. 1)	18.10.22	M.Fr.

Eigentum der Wiegand-Glashüttenwerke GmbH
Für diese Zeichnung behalten wir uns alle Rechte vor. Ohne unsere Genehmigung darf diese weder vervielfältigt, noch Dritten zugänglich gemacht werden. Auf § 2 Ziffer 7 Urheberrechtsgesetz und § 18 UWG wird hingewiesen.

Die Wiegand-Glashüttenwerke GmbH übernimmt keine Gewähr dafür, dass die Herstellung und Benutzung dieses Produkts nicht in Schutzrechte wie Marken-, Gebrauchs-musterrechte oder Ähnliches oder Urheberechte Dritter eingreift und/oder keine Schäden bei Dritten hervorruft.

Wiegand-Glashüttenwerke GmbH
Otto-Wiegand-Straße 9
D-96361 Steinbach am Wald

2016	Datum	Name	Maßstab
gezeichnet	17.03.16	M.Fr.	1:1
geprüft	25.04.16	S.Ka.	
Freigabe	22.04.16	Ko.Ne.	

nach Zeichnung:	3338W1 / 02.07.19 / S.Ka.
DIN 6129	Freimaß Toleranz

Inhalt RV.: 215 ml — MW +/- 2 ml; EW +/- 6 ml

Gewicht ca.: 165 g

Maßbehältnis nach FertigPackV: JA

Benennung :

0,20 l. Primasecco

Artikelzeichnung

Mündung:
Kronenkork N 28,6-18,0-25,0
Halsdurchgang: ∅ 15,5 min.

Projekt Nr.:	Zeichnungs-Nr.:
-	096-03-AZ-A

Artikel Nr.:	Mü-Nr.:
096	03