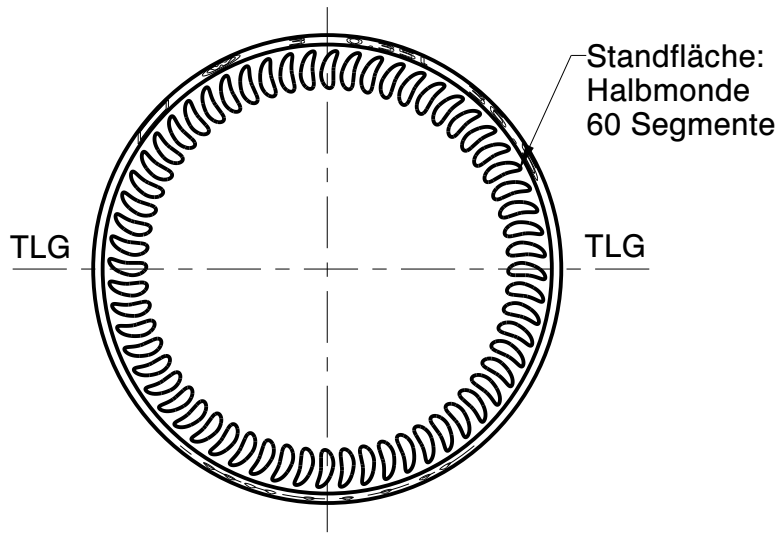

Wiegand-Glas

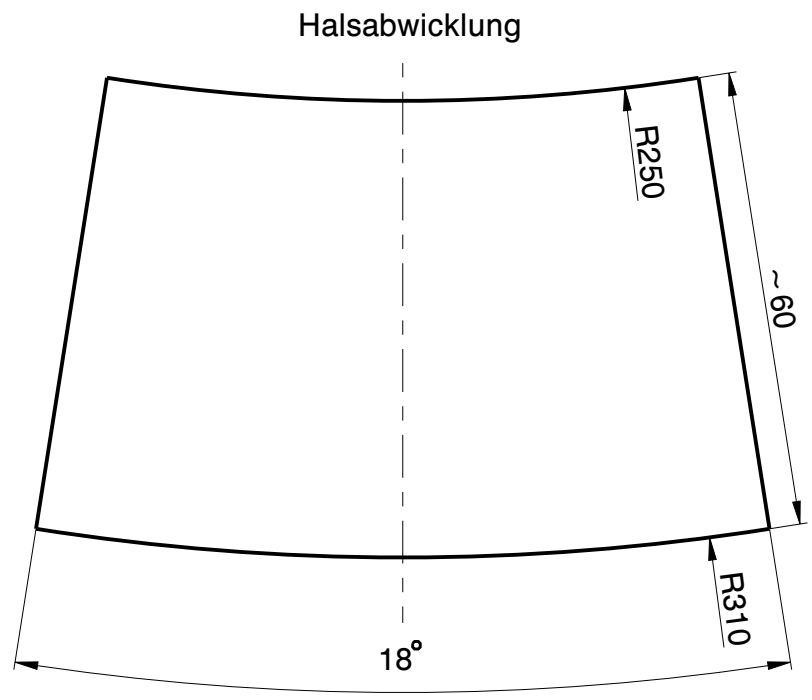

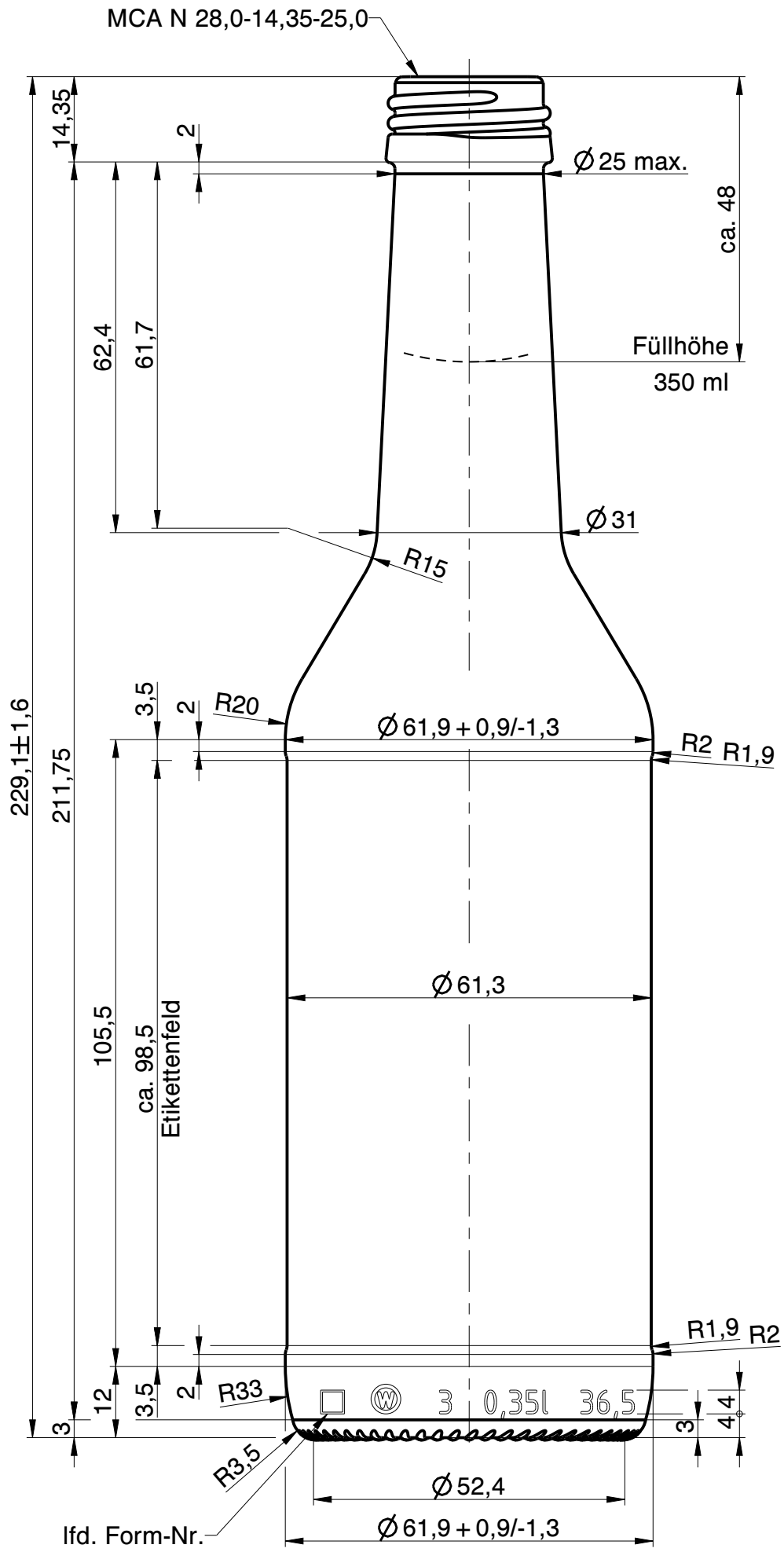

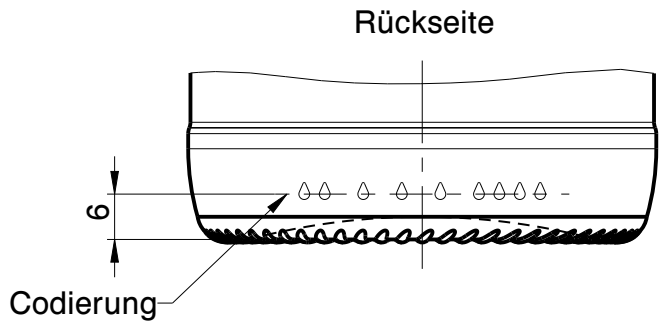

Rev.	Änderung	Datum	Name
b	gezeichnet Datum auf Grundstand AZ geändert	03.02.23	D.Ar.
a	Zeichnungs- und Mündungssyntax geändert; Zeichnungshistorie siehe 1017-AZ-D	01.11.22	L.Kn.

Eigentum der Wiegand-Glashüttenwerke GmbH
Für diese Zeichnung behalten wir uns alle Rechte vor. Ohne unsere Genehmigung darf diese weder vervielfältigt, noch Dritten zugänglich gemacht werden. Auf § 2 Ziffer 7 Urheberrechtsgesetz und § 18 UWG wird hingewiesen.

Die Wiegand-Glashüttenwerke GmbH übernimmt keine Gewähr dafür, dass die Herstellung und Benutzung dieses Produkts nicht in Schutzrechte wie Marken-, Gebrauchsmusterrechte oder Ähnliches oder Urheberechte Dritter eingreift und/oder keine Schäden bei Dritten hervorruft.

Wiegand-Glashüttenwerke GmbH
Otto-Wiegand-Straße 9
D-96361 Steinbach am Wald

2007	Datum	Name	Maßstab
gezeichnet	08.01.07	D.Ab.	1:1

nach Zeichnung:	1017-AZ-D / 14.05.19 / C.Li.
DIN 6129	Freimaß Toleranz

Inhalt RV.: 365 ml — MW +/- 2,5 ml; EW +/- 7 ml

Gewicht ca.: 210 g

Maßbehältnis nach FertigPackV: JA

Benennung :

0,35 l. Gradhals

Artikelzeichnung

Mündung:
MCA N 28,0-14,35-25,0
Halsdurchgang: Ø 16,0 min.

Projekt Nr.:	Zeichnungs-Nr.:
-	1017-09-AZ-B

Artikel Nr.: 1017 — Mü-Nr.: 09