Wiegand-Glas

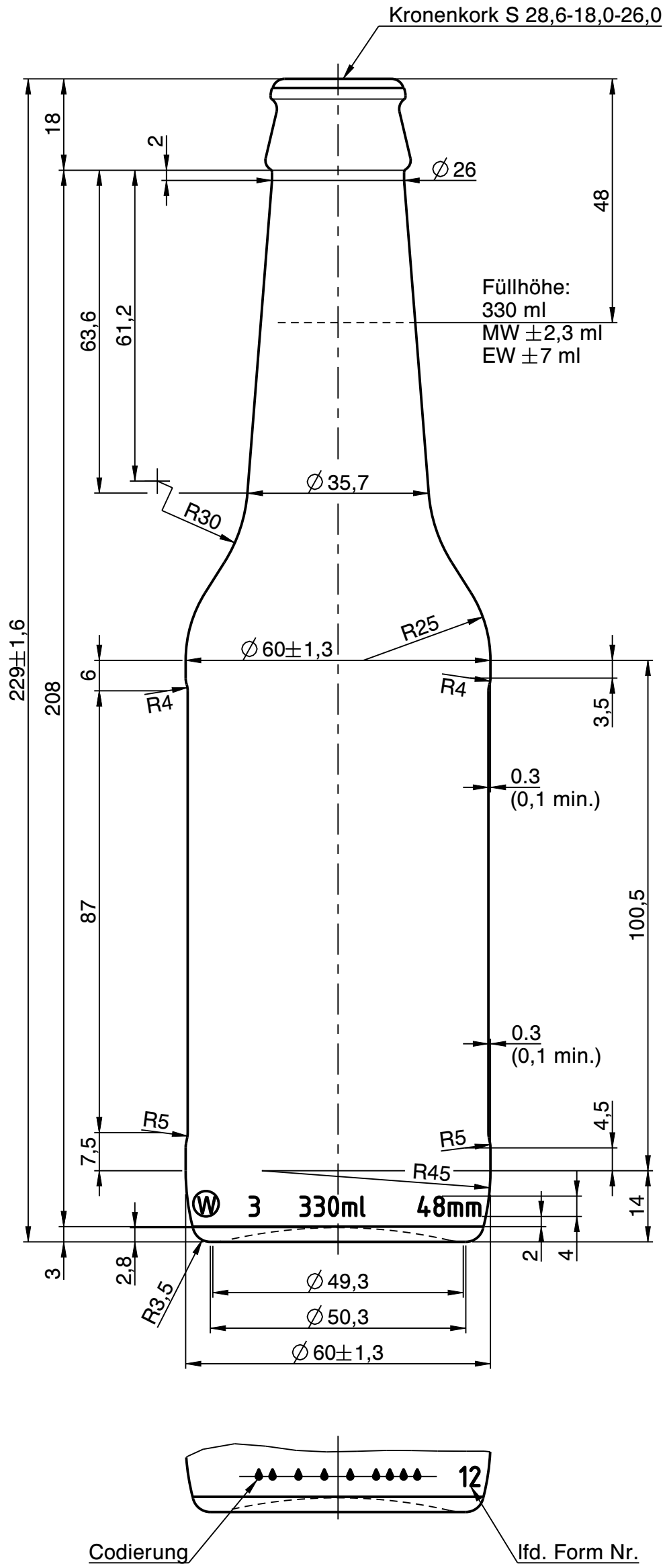

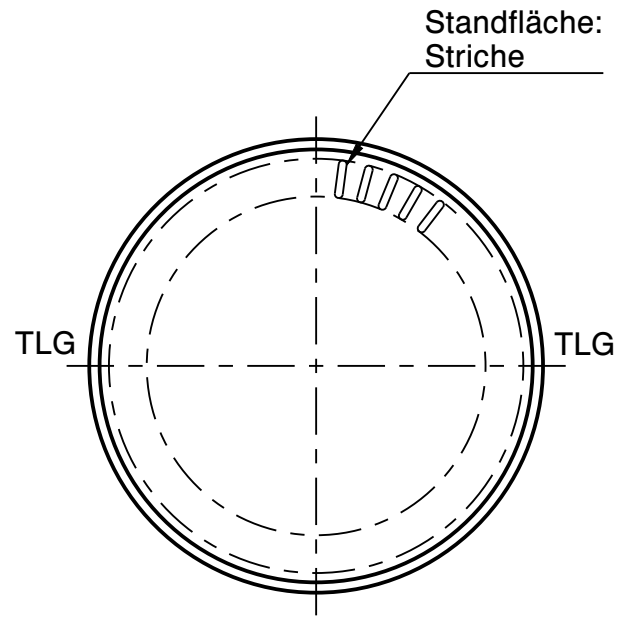

Rev.	Änderung	Datum	Name
a	Zeichnungs- und Mündungssyntax geändert; Schriftkopf aktualisiert; Zeichnungshistorie siehe 3346W1D (Rev. 3)	24.05.23	M.Fr.

Eigentum der Wiegand-Glashüttenwerke GmbH
Für diese Zeichnung behalten wir uns alle Rechte vor. Ohne unsere Genehmigung darf diese weder vervielfältigt, noch Dritten zugänglich gemacht werden. Auf § 2 Ziffer 7 Urheberrechtsgesetz und § 18 UWG wird hingewiesen.

Die Wiegand-Glashüttenwerke GmbH übernimmt keine Gewähr dafür, dass die Herstellung und Benutzung dieses Produkts nicht in Schutzrechte wie Marken-, Gebrauchsmusterrechte oder Ähnliches oder Urheberechte Dritter eingreift und/oder keine Schäden bei Dritten hervorruft.

Wiegand-Glashüttenwerke GmbH
Otto-Wiegand-Straße 9
D-96361 Steinbach am Wald

2016	Datum	Name	Maßstab
gezeichnet	29.08.16	M.Fr.	1:1
geprüft	31.08.16	S.Ka.	
Freigabe	31.08.16	K-H.M.	

nach Zeichnung:	3346W1D / 16.01.20 / S.Ka.
DIN 6129	Freimaß Toleranz

Inhalt RV.: ca. 348 ml — MW +/- - ml; EW +/- - ml

Gewicht ca.: 195 g

Maßbehältnis nach FertigPackV: JA

Benennung :

0,33 l. Abbot

Artikelzeichnung

Mündung:
Kronenkork S 28,6-18,0-26,0
Halsdurchgang: ∅ 15,5 min.

Projekt Nr.:	Zeichnungs-Nr.:
-	1034-3Z-AZ-A
Artikel Nr.: 1034	Mü-Nr.: 3Z