Wiegand-Glas

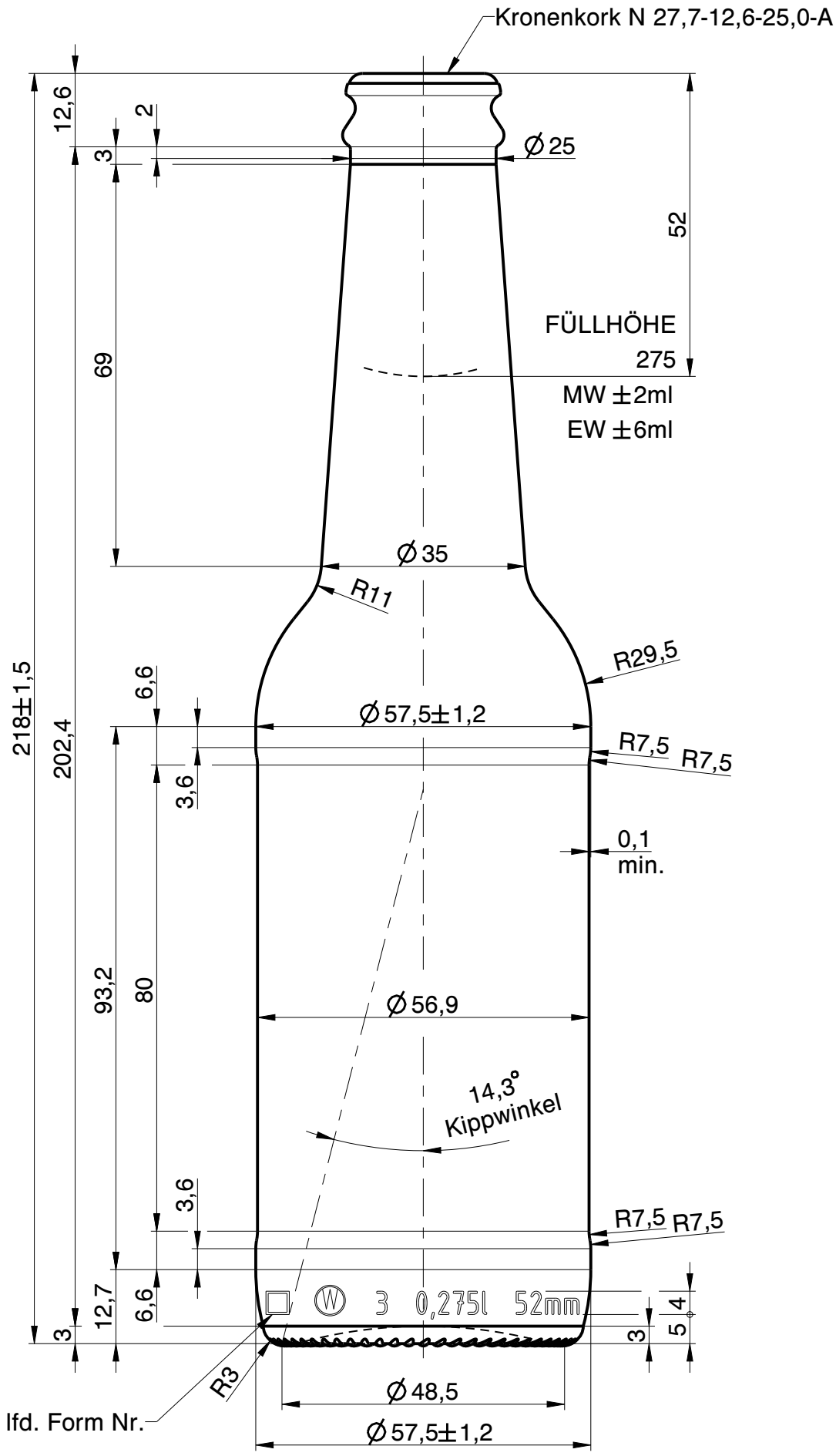


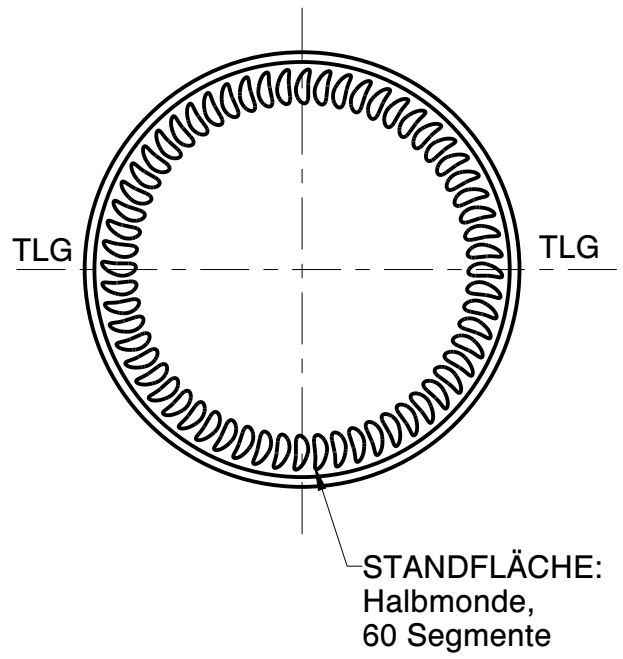


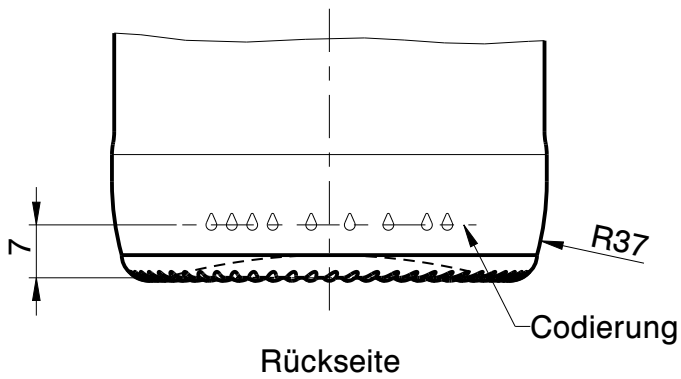


Rückseite

| Rev. | Änderung | Datum | Name |
|---|---|---|---|
| b | gezeichnet Datum auf Grundstand AZ geändert | 10.02.23 | D.Ar. |
| a | Zeichnungs- & Mündungs-syntax geändert; Zeichnungshistorie siehe 1046-AZ-F | 15.11.22 | D.Ar. |


Eigentum der Wiegand-Glashüttenwerke GmbH
Für diese Zeichnung behalten wir uns alle Rechte vor. Ohne unsere Genehmigung darf diese weder vervielfältigt, noch Dritten zugänglich gemacht werden. Auf § 2 Ziffer 7 Urheberrechtsgesetz und § 18 UWG wird hingewiesen.

Die Wiegand-Glashüttenwerke GmbH übernimmt keine Gewähr dafür, dass die Herstellung und Benutzung dieses Produkts nicht in Schutzrechte wie Marken-, Gebrauchs-musterrechte oder Ähnliches oder Urheberechte Dritter eingreift und/oder keine Schäden bei Dritten hervorruft.



Wiegand-Glashüttenwerke GmbH
Otto-Wiegand-Straße 9
D-96361 Steinbach am Wald


| 2011 | Datum | Name | Maßstab |
|---|---|---|---|
| gezeichnet | 11.04.11 | D.Ar. | 1:1 |

| | |
|---|---|
| nach Zeichnung: | 1046-AZ-F / 12.06.19 / C.Li. |
| DIN 6129 | Freimaß Toleranz |

Inhalt RV.: ca. 295 ml — MW +/- - ml; EW +/- - ml

Gewicht ca.: 190 g

Maßbehältnis nach FertigPackV: JA

Benennung :

# 0,275 l. Longneck Cube

## Artikelzeichnung

Mündung:
Kronenkork N 27,7-12,6-25,0-A
Halsdurchgang: Ø 15,5 min.

| Projekt Nr.: | Zeichnungs-Nr.: |
|---|---|
| - | 1046-3H-AZ-B |
| Artikel Nr.: 1046 | Mü-Nr.: 3H |