Wiegand-Glas

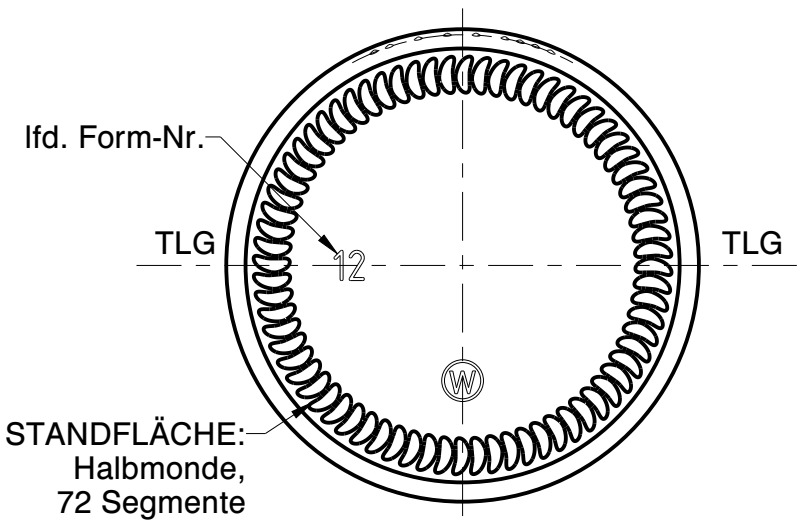

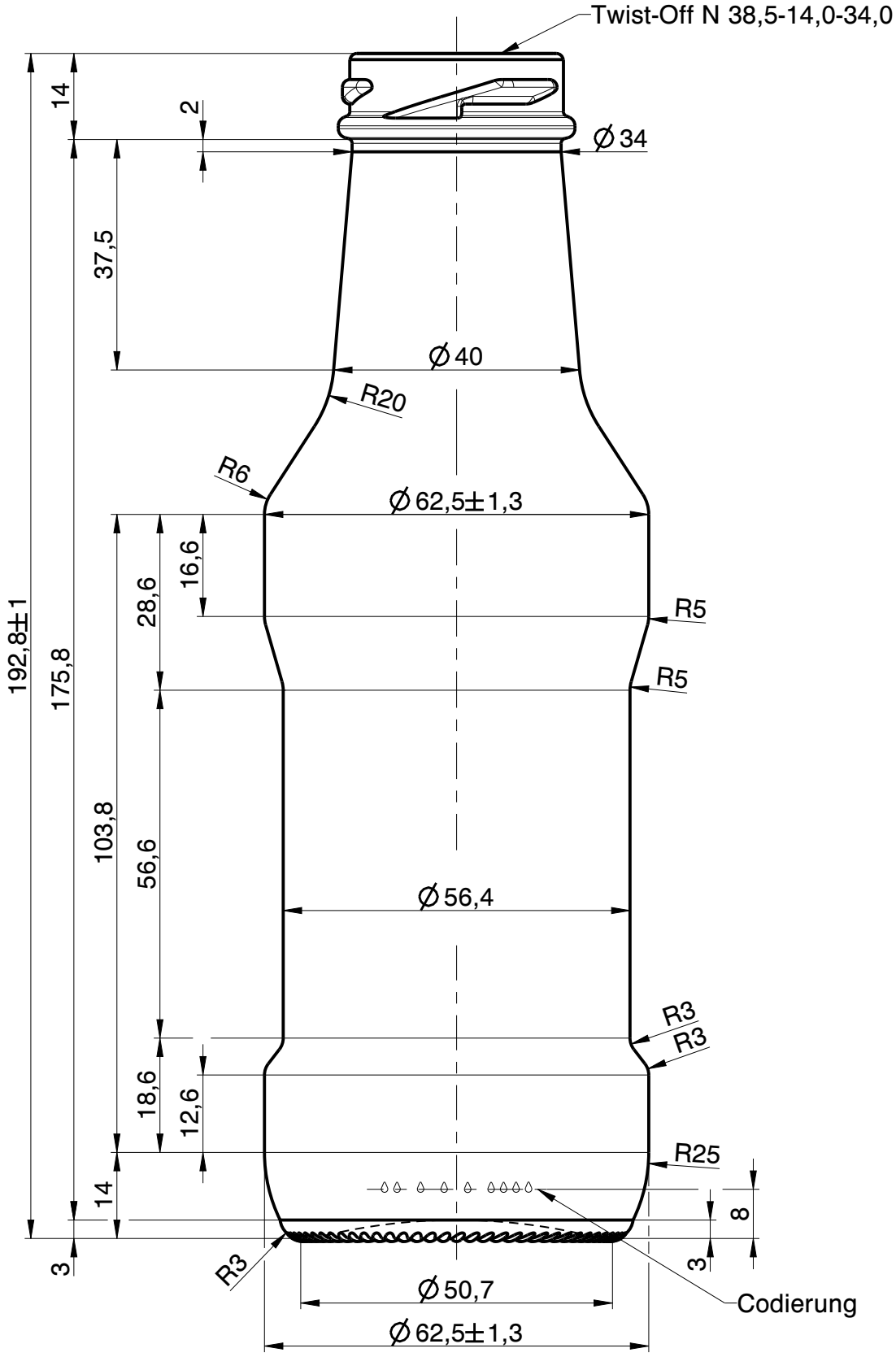

Rev.	Änderung	Datum	Name
a	Zeichnungs- & Mündungs-syntax geändert; Zeichnungshistorie siehe 1055-AZ-C	24.02.23	D.Ar.

Eigentum der Wiegand-Glashüttenwerke GmbH
Für diese Zeichnung behalten wir uns alle Rechte vor. Ohne unsere Genehmigung darf diese weder vervielfältigt, noch Dritten zugänglich gemacht werden. Auf § 2 Ziffer 7 Urheberrechtsgesetz und § 18 UWG wird hingewiesen.

Die Wiegand-Glashüttenwerke GmbH übernimmt keine Gewähr dafür, dass die Herstellung und Benutzung dieses Produkts nicht in Schutzrechte wie Marken-, Gebrauchs-musterrechte oder Ähnliches oder Urheberechte Dritter eingreift und/oder keine Schäden bei Dritten hervorruft.

Wiegand-Glashüttenwerke GmbH
Otto-Wiegand-Straße 9
D-96361 Steinbach am Wald

2012	Datum	Name	Maßstab
gezeichnet	21.03.12	D.Ar.	1:1

nach Zeichnung:	1055-AZ-C / 26.04.19 / C.Li.
DIN 6129	Freimaß Toleranz

Inhalt RV.: 330 ml — MW +/- - ml; EW +/- 6 ml

Gewicht ca.: 225 g

Maßbehältnis nach FertigPackV: NEIN

Benennung :

300 ml Sauce

Artikelzeichnung

Mündung:
Twist-Off N 38,5-14,0-34,0
Halsdurchgang: Ø

Projekt Nr.:	Zeichnungs-Nr.:
-	1055-37-AZ-A
Artikel Nr.: 1055	Mü-Nr.: 37