Wiegand-Glas

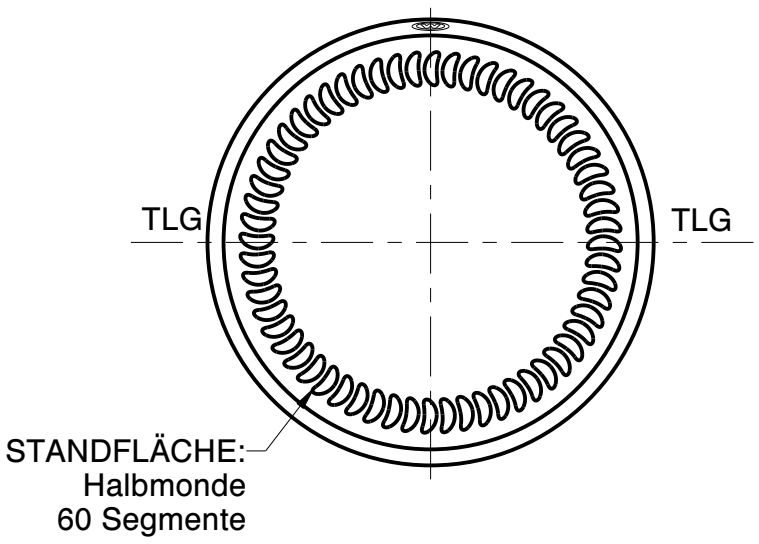

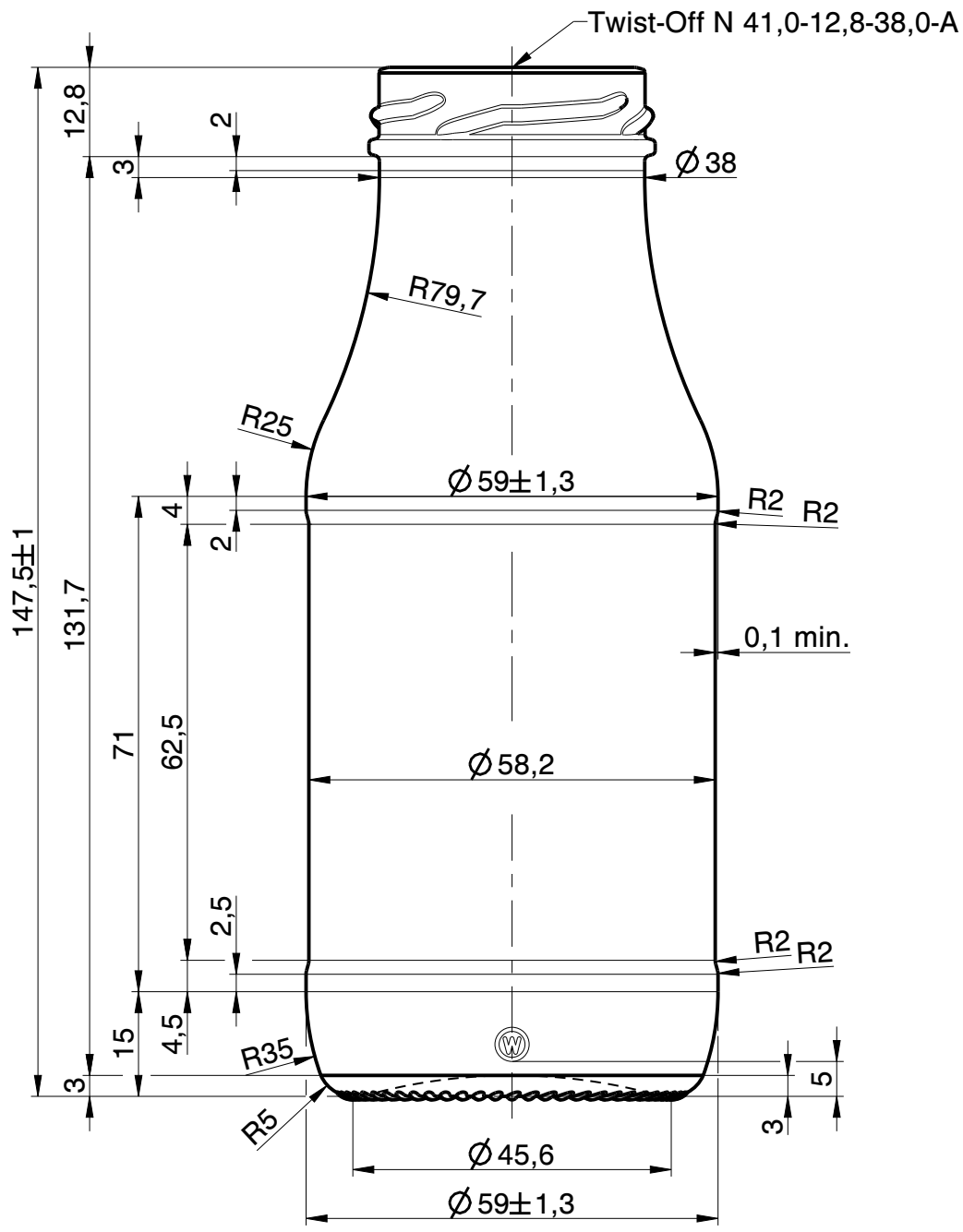

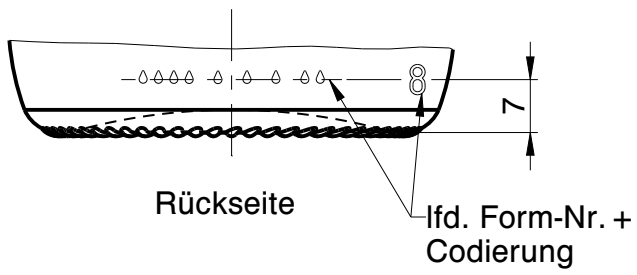

Rev.	Änderung	Datum	Name
a	Zeichnungs- und Mündungssyntax geändert; Zeichnungshistorie siehe 1075-AZ-E	31.05.23	C.Li.

Eigentum der Wiegand-Glashüttenwerke GmbH
Für diese Zeichnung behalten wir uns alle Rechte vor. Ohne unsere Genehmigung darf diese weder vervielfältigt, noch Dritten zugänglich gemacht werden. Auf § 2 Ziffer 7 Urheberrechtsgesetz und § 18 UWG wird hingewiesen.

Die Wiegand-Glashüttenwerke GmbH übernimmt keine Gewähr dafür, dass die Herstellung und Benutzung dieses Produkts nicht in Schutzrechte wie Marken-, Gebrauchsmusterrechte oder Ähnliches oder Urheberechte Dritter eingreift und/oder keine Schäden bei Dritten hervorruft.

Wiegand-Glashüttenwerke GmbH
Otto-Wiegand-Straße 9
D-96361 Steinbach am Wald

2016	Datum	Name	Maßstab
gezeichnet	15.01.16	D.Ar.	1:1

nach Zeichnung:	1075-AZ-E / 12.11.20 / D.Ar.
DIN 6129	Freimaß Toleranz

Inhalt RV.: 263 ml — MW +/- ml — EW +/- 9 ml

Gewicht ca.: 150 g

Maßbehältnis nach FertigPackV: NEIN

Benennung :

0,25 l. Saft Smoothie

Artikelzeichnung

Mündung:
Twist-Off N 41,0-12,8-38,0-A
Halsdurchgang: Ø

Projekt Nr.:	Zeichnungs-Nr.:
-	1075-538-AZ-A

Artikel Nr.:	Mü-Nr.:
1075	538