Wiegand-Glas

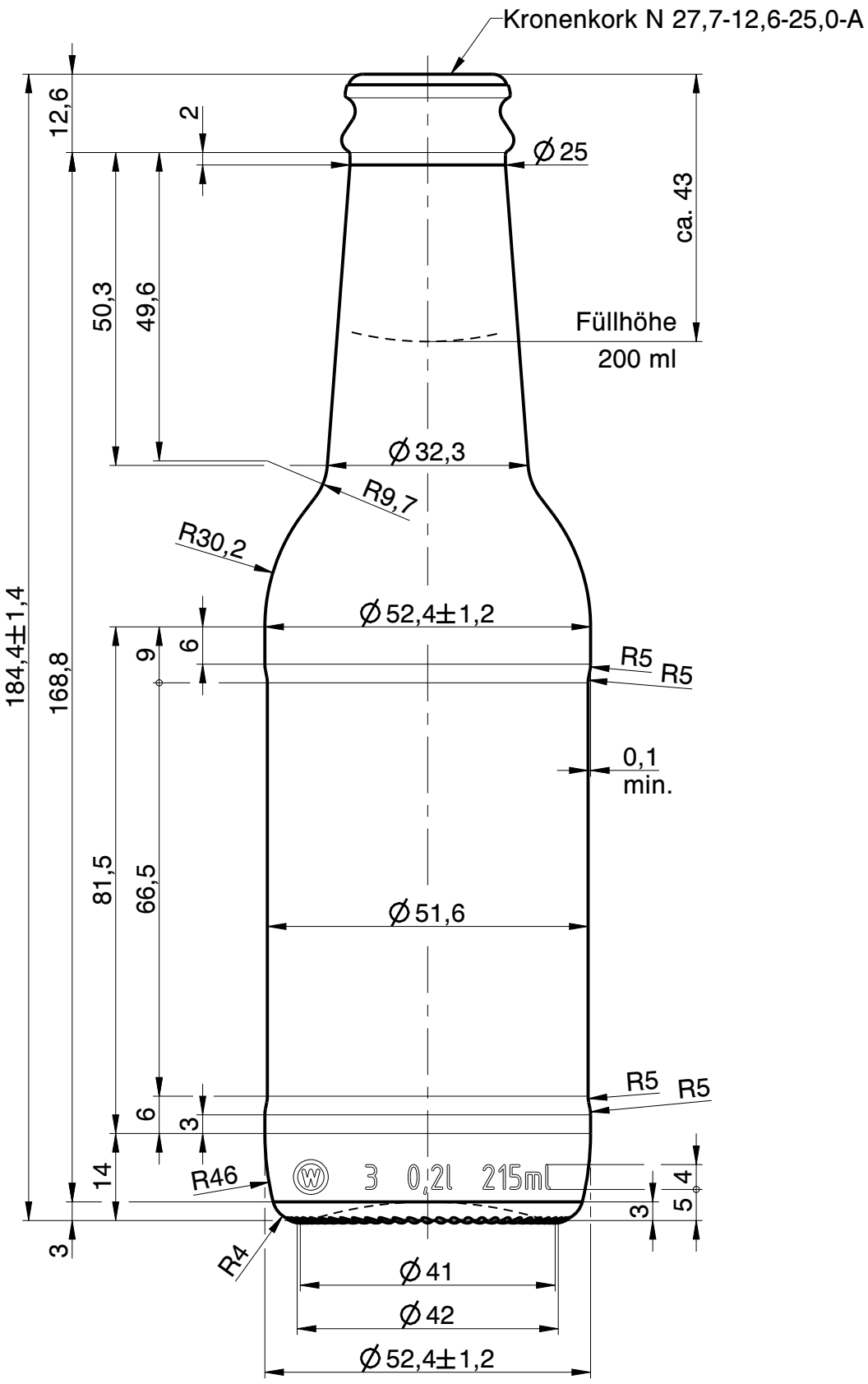


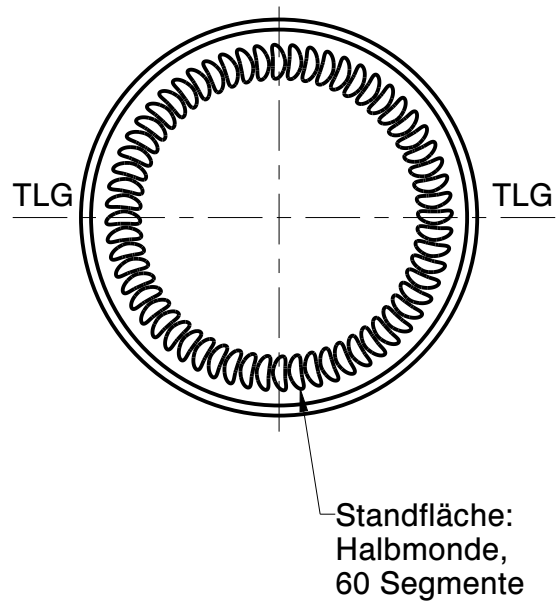


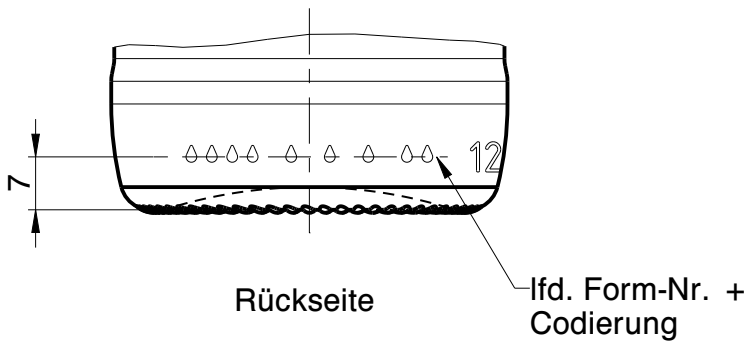


| Rev. | Änderung | Datum | Name |
|---|---|---|---|
| a | Zeichnungs- & Mündungs-syntax geändert; Zeichnungshistorie siehe 1078-AZ-B | 16.11.22 | D.Ar. |


Eigentum der Wiegand-Glashüttenwerke GmbH
Für diese Zeichnung behalten wir uns alle Rechte vor. Ohne unsere Genehmigung darf diese weder vervielfältigt, noch Dritten zugänglich gemacht werden. Auf § 2 Ziffer 7 Urheberrechtsgesetz und § 18 UWG wird hingewiesen.

Die Wiegand-Glashüttenwerke GmbH übernimmt keine Gewähr dafür, dass die Herstellung und Benutzung dieses Produkts nicht in Schutzrechte wie Marken-, Gebrauchs-musterrechte oder Ähnliches oder Urheberechte Dritter eingreift und/oder keine Schäden bei Dritten hervorruft.



Wiegand-Glashüttenwerke GmbH
Otto-Wiegand-Straße 9
D-96361 Steinbach am Wald


| 2017 | Datum | Name | Maßstab |
|---|---|---|---|
| gezeichnet | 21.02.17 | D.Ar. | 1:1 |
| geprüft | 21.02.17 | M.Sc. | |
| Freigabe | 21.02.17 | I.Lö. | |

| | |
|---|---|
| nach Zeichnung: | 1078-AZ-B / 06.10.21 / C.Li. |
| DIN 6129 | Freimaß Toleranz |

Inhalt RV.: 215 ml — MW +/- 2 ml; EW +/- 6 ml

Gewicht ca.: 155 g

Maßbehältnis nach FertigPackV: JA

Benennung :

# 0,20 l. Longneck

## Artikelzeichnung

Mündung:
Kronenkork N 27,7-12,6-25,0-A
Halsdurchgang: Ø 15,5 min.

| Projekt Nr.: | Zeichnungs-Nr.: |
|---|---|
| - | 1078-3H-AZ-A |
| Artikel Nr.: 1078 | Mü-Nr.: 3H |