Wiegand-Glas

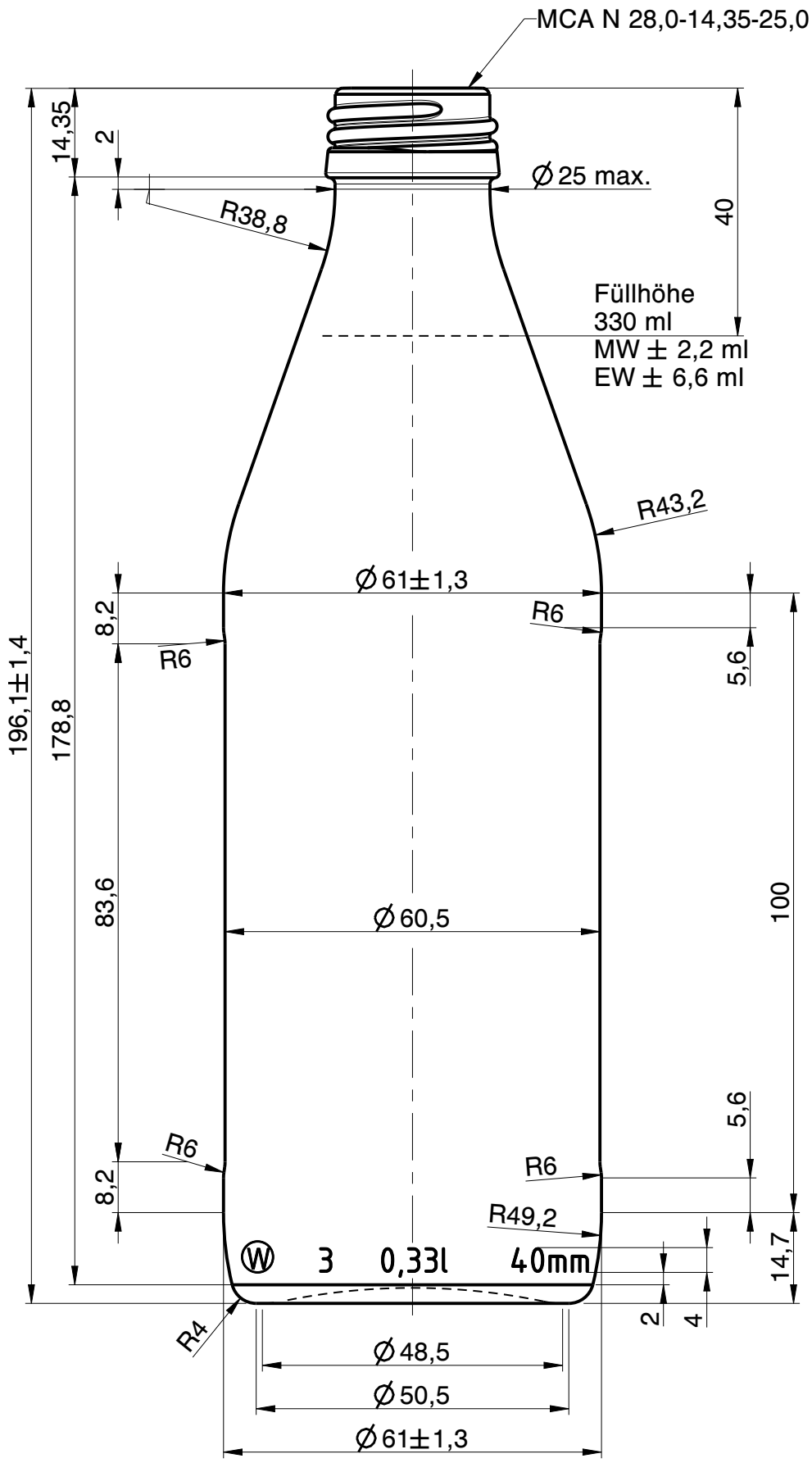

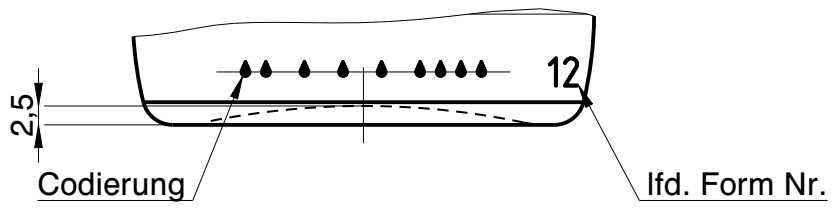

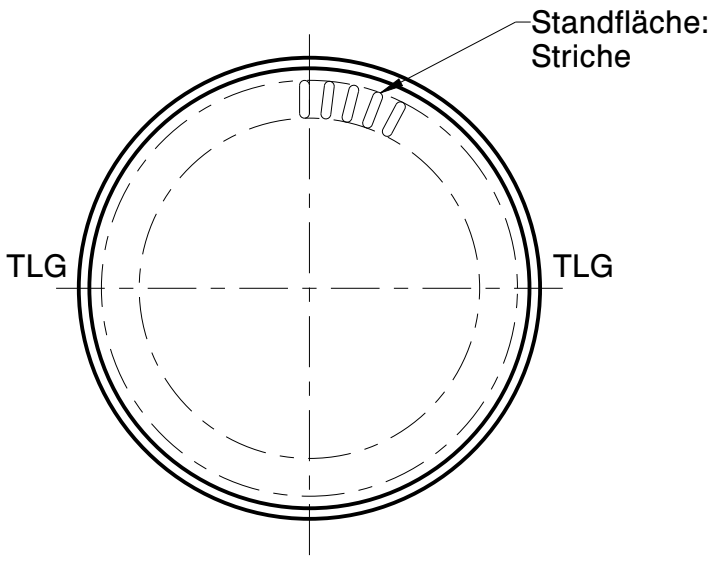

402 018 100 714-0007
402 018 100 714-0008

Deutsches Design Nr.

Rev.	Änderung	Datum	Name
a	Zeichnungs- und Mündungssyntax geändert; Schriftkopf aktualisiert; MDG Norm aktualisiert; Zeichnungshistorie siehe 3197W1C (Rev. 3); Zeichnung mit MDG 4Z siehe 3197W1C	05.10.22	L.Kn.

Eigentum der Wiegand-Glashüttenwerke GmbH
Für diese Zeichnung behalten wir uns alle Rechte vor. Ohne unsere Genehmigung darf diese weder vervielfältigt, noch Dritten zugänglich gemacht werden. Auf § 2 Ziffer 7 Urheberrechtsgesetz und § 18 UWG wird hingewiesen.

Die Wiegand-Glashüttenwerke GmbH übernimmt keine Gewähr dafür, dass die Herstellung und Benutzung dieses Produkts nicht in Schutzrechte wie Marken-, Gebrauchsmusterrechte oder Ähnliches oder Urheberechte Dritter eingreift und/oder keine Schäden bei Dritten hervorruft.

Wiegand-Glashüttenwerke GmbH
Otto-Wiegand-Straße 9
D-96361 Steinbach am Wald

2016	Datum	Name	Maßstab
gezeichnet	27.06.16	S.Ka.	1:1
geprüft	19.12.16	H.Re.	
Freigabe	22.07.16	K-H.M.	

nach Zeichnung:	3197W1C / 27.09.19 / S.Ka.
DIN 6129	Freimaß Toleranz

Inhalt RV.: ca. 345 ml — MW +/- - ml; EW +/- - ml

Gewicht ca.: 220 g

Maßbehältnis nach FertigPackV: JA

Benennung :

0,33 l. BavarianCraft

Artikelzeichnung

Mündung:
MCA N 28,0-14,35-25,0
Halsdurchgang: Ø 16,0 min.

Projekt Nr.:	Zeichnungs-Nr.:
-	119-4Z-AZ-A

Artikel Nr.:	Mü-Nr.:
119	4Z