Wiegand-Glas

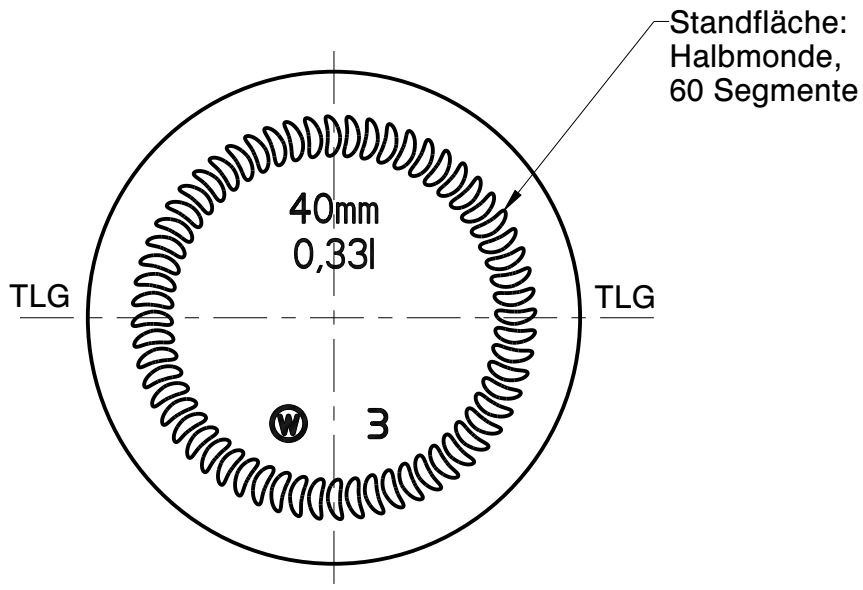

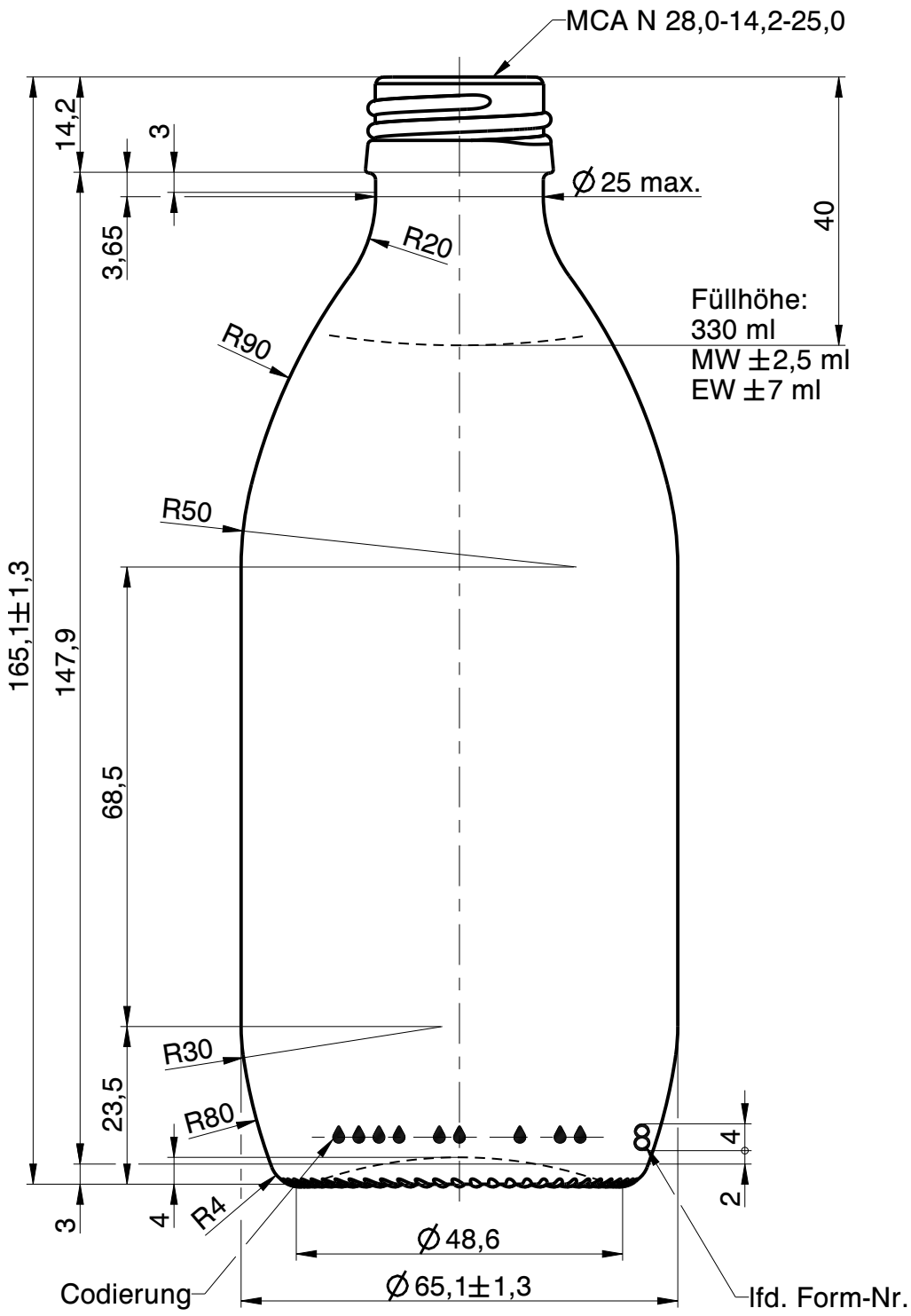

Rev.	Änderung	Datum	Name
a	Zeichnungs- und Mündungssyntax geändert; Zeichnungshistorie siehe 1260-AZ-A; Gewicht auf 155g; Körper-Ø angepasst	17.11.22	D.Ar.

Eigentum der Wiegand-Glashüttenwerke GmbH
Für diese Zeichnung behalten wir uns alle Rechte vor. Ohne unsere Genehmigung darf diese weder vervielfältigt, noch Dritten zugänglich gemacht werden. Auf § 2 Ziffer 7 Urheberrechtsgesetz und § 18 UWG wird hingewiesen.

Die Wiegand-Glashüttenwerke GmbH übernimmt keine Gewähr dafür, dass die Herstellung und Benutzung dieses Produkts nicht in Schutzrechte wie Marken-, Gebrauchsmusterrechte oder Ähnliches oder Urheberechte Dritter eingreift und/oder keine Schäden bei Dritten hervorruft.

Wiegand-Glashüttenwerke GmbH
Otto-Wiegand-Straße 9
D-96361 Steinbach am Wald

2021	Datum	Name	Maßstab
gezeichnet	23.04.21	C.Li.	1:1

nach Zeichnung:	1260-AZ-A / 30.04.21 / M.Fr.
DIN 6129	Freimaß Toleranz

Inhalt RV.: ca. 349 ml — MW +/- - ml; EW +/- - ml

Gewicht ca.: 155 g

Maßbehältnis nach FertigPackV: JA

Benennung :

0,33 l. Softdrink

Artikelzeichnung

Mündung:
MCA N 28,0-14,2-25,0
Halsdurchgang: Ø 16,0 min.

Projekt Nr.:	Zeichnungs-Nr.:
120/21	1260-633-AZ-A

Artikel Nr.:	Mü-Nr.:
1260	633