Wiegand-Glas

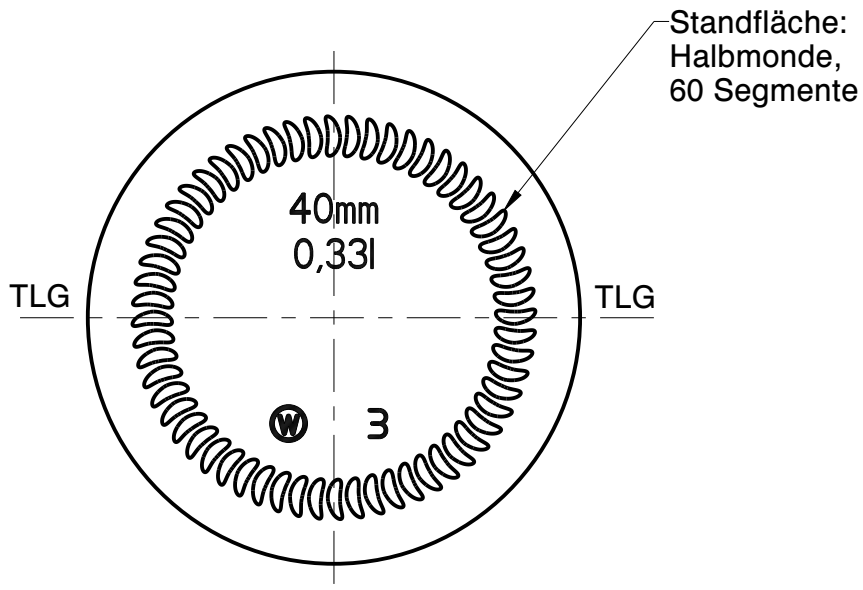

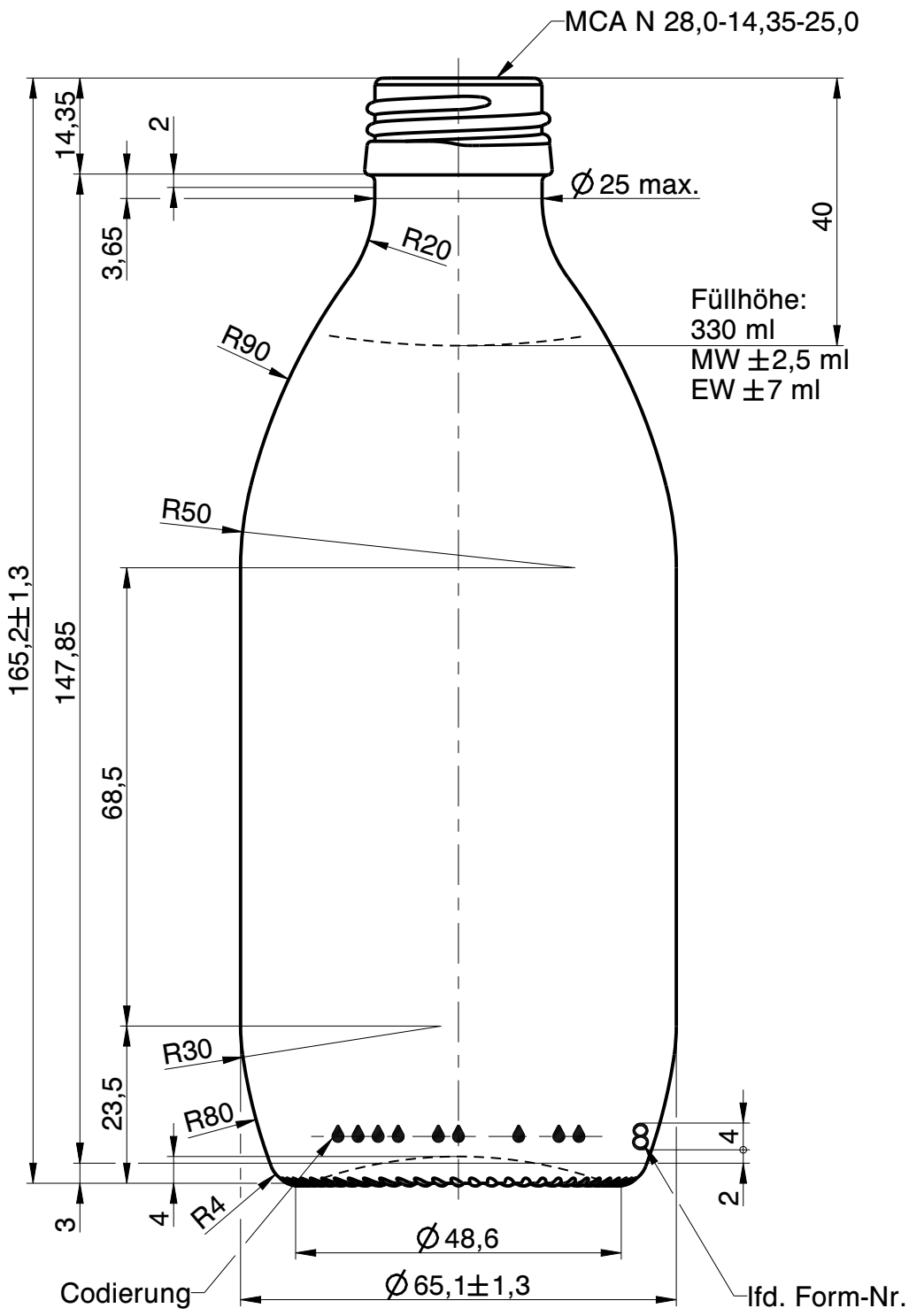

Rev.	Änderung	Datum	Name
d	gezeichnet Datum auf Grundstand AZ geändert	20.01.23	D.Ar.
c	Gewicht auf 155 g geändert	05.10.22	S.Be.
b	Gewicht von 150 g auf 165 g	03.08.22	L.Kn.
a	Zeichnungs- und Mündungssyntax geändert; Zeichnungs-historie siehe 1260-AZ-B (Zeichnung mit MDG 99 siehe 1260-AZ-B) lfd. Form-Nr. von Boden in Seite	26.07.22	M.Fr.

Eigentum der Wiegand-Glashüttenwerke GmbH
Für diese Zeichnung behalten wir uns alle Rechte vor. Ohne unsere Genehmigung darf diese weder vervielfältigt, noch Dritten zugänglich gemacht werden. Auf § 2 Ziffer 7 Urheberrechtsgesetz und § 18 UWG wird hingewiesen.

Die Wiegand-Glashüttenwerke GmbH übernimmt keine Gewähr dafür, dass die Herstellung und Benutzung dieses Produkts nicht in Schutzrechte wie Marken-, Gebrauchs-musterrechte oder Ähnliches oder Urheberechte Dritter eingreift und/oder keine Schäden bei Dritten hervorruft.

Wiegand-Glashüttenwerke GmbH
Otto-Wiegand-Straße 9
D-96361 Steinbach am Wald

1997	Datum	Name	Maßstab
gezeichnet	12.08.97	D.Ab.	1:1

nach Zeichnung:	1260-AZ-B / 06.05.21 / M.Fr.
DIN 6129	Freimaß Toleranz

Inhalt RV.: ca. 349 ml — MW +/- - ml; EW +/- - ml

Gewicht ca.: 155 g

Maßbehältnis nach FertigPackV: JA

Benennung :

0,33 l. Softdrink

Artikelzeichnung

Mündung:
MCA N 28,0-14,35-25,0
Halsdurchgang: Ø 16 min.

Projekt Nr.:	Zeichnungs-Nr.:
120/21	1260-99-AZ-D
Artikel Nr.: 1260	Mü-Nr.: 99