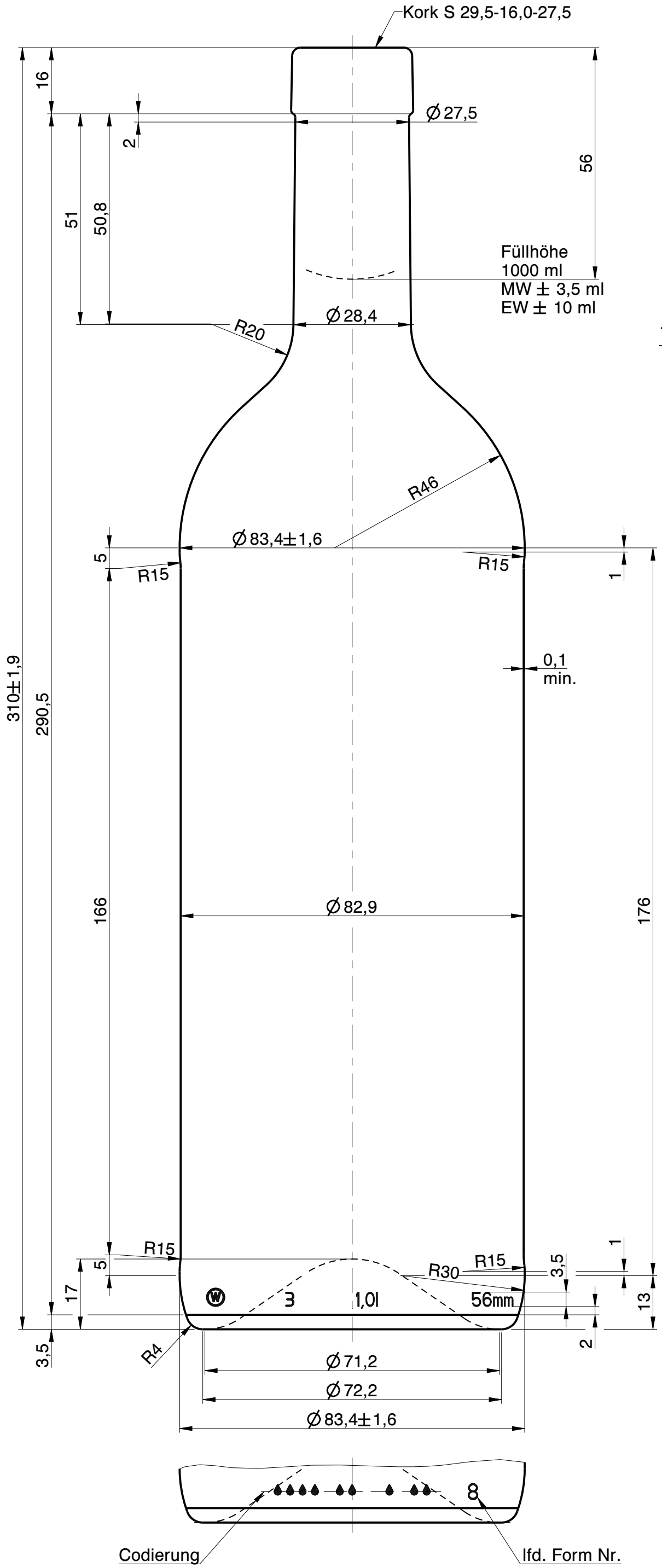

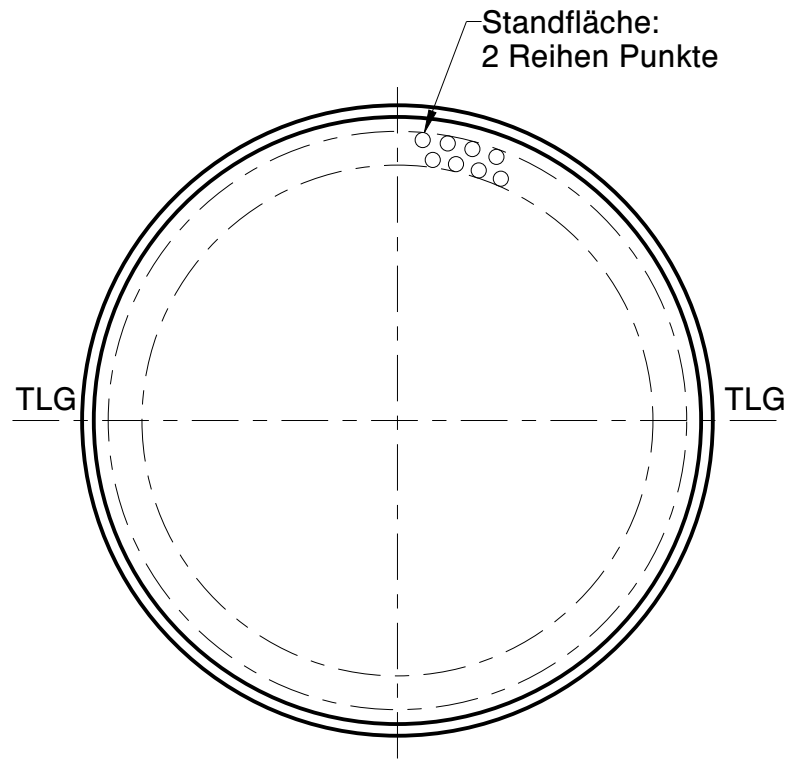

Wiegand-Glas

Rev.	Änderung	Datum	Name
a	Zeichnungs- und Mündungssyntax geändert; Schriftkopf aktualisiert; Zeichnungshistorie siehe 2223W1N (Rev. -)	27.04.23	L.Kn.

Eigentum der Wiegand-Glashüttenwerke GmbH
Für diese Zeichnung behalten wir uns alle Rechte vor. Ohne unsere Genehmigung darf diese weder vervielfältigt, noch Dritten zugänglich gemacht werden. Auf § 2 Ziffer 7 Urheberrechtsgesetz und § 18 UWG wird hingewiesen.

Die Wiegand-Glashüttenwerke GmbH übernimmt keine Gewähr dafür, dass die Herstellung und Benutzung dieses Produkts nicht in Schutzrechte wie Marken-, Gebrauchsmusterrechte oder Ähnliches oder Urheberechte Dritter eingreift und/oder keine Schäden bei Dritten hervorruft.

Wiegand-Glashüttenwerke GmbH
Otto-Wiegand-Straße 9
D-96361 Steinbach am Wald

2017	Datum	Name	Maßstab
gezeichnet	11.04.17	S.Ka.	1:1
geprüft	24.04.17	C.Bö.	

nach Zeichnung:	2223W1N / 11.04.17 / S.Ka.
DIN 6129	Freimaß Toleranz

Inhalt RV.: ca. 1021 ml — MW +/- - ml; EW +/- - ml

Gewicht ca.: 450 g

Maßbehältnis nach FertigPackV: JA

Benennung :

1,00 l. Bordeaux

Artikelzeichnung

Mündung:
Kork S 29,5-16,0-27,5
Halsdurchgang: Ø 18,0 min.

Projekt Nr.:	Zeichnungs-Nr.:
-	132-1J-AZ-A

Artikel Nr.:	Mü-Nr.:
132	1J