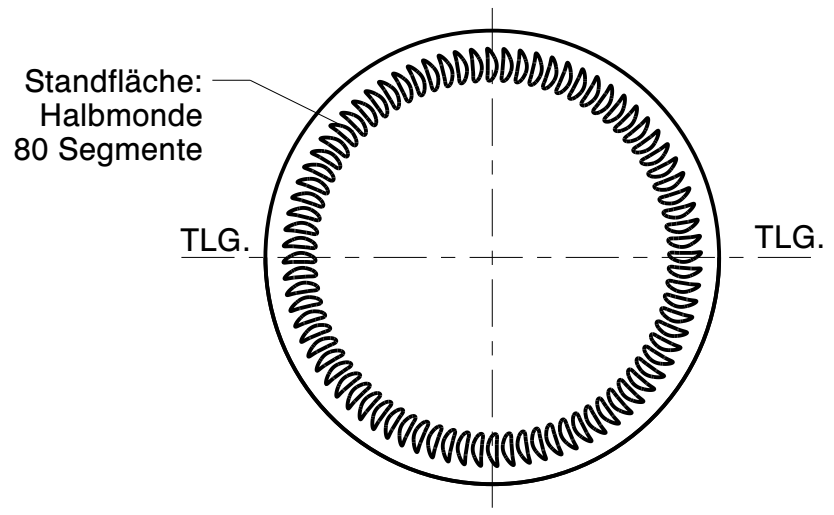

Wiegand-Glas

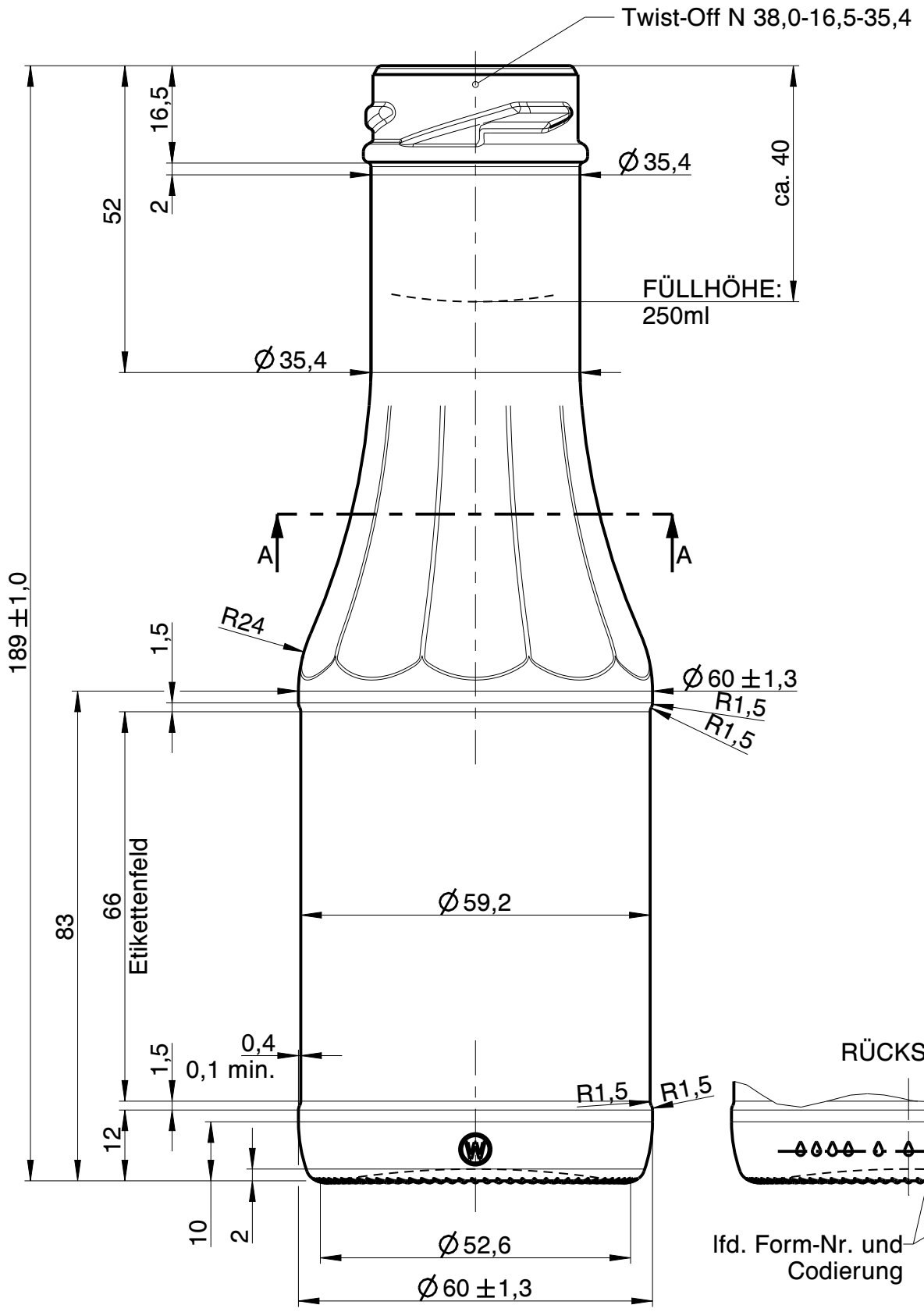

RÜCKSEITE:

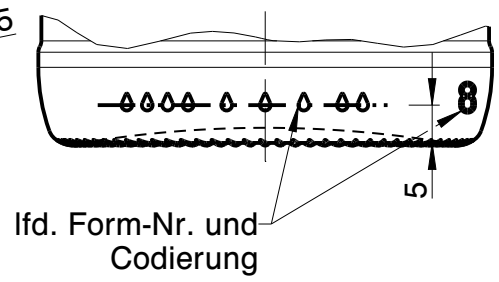

A-A

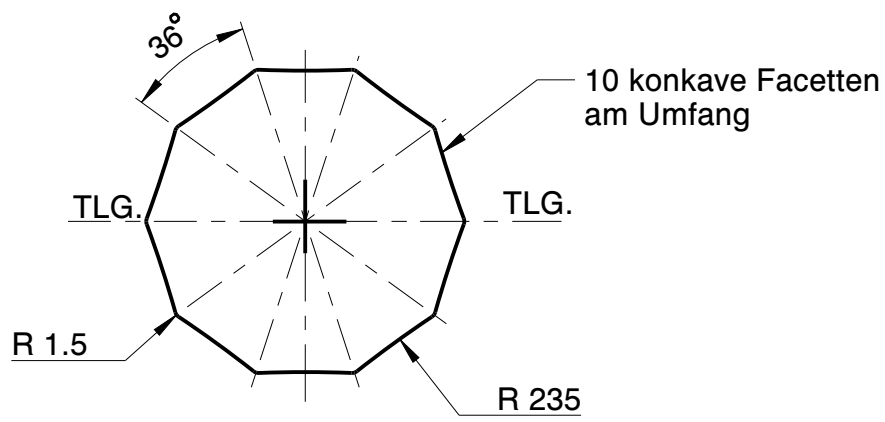

Rev.	Änderung	Datum	Name
a	Zeichnungs- und Mündungssyntax geändert; Zeichnungshistorie s. 1345-AZ-D	23.02.23	M.Si.

Eigentum der Wiegand-Glashüttenwerke GmbH
Für diese Zeichnung behalten wir uns alle Rechte vor. Ohne unsere Genehmigung darf diese weder vervielfältigt, noch Dritten zugänglich gemacht werden. Auf § 2 Ziffer 7 Urheberrechtsgesetz und § 18 UWG wird hingewiesen.

Die Wiegand-Glashüttenwerke GmbH übernimmt keine Gewähr dafür, dass die Herstellung und Benutzung dieses Produkts nicht in Schutzrechte wie Marken-, Gebrauchsmusterrechte oder Ähnliches oder Urheberechte Dritter eingreift und/oder keine Schäden bei Dritten hervorruft.

Wiegand-Glashüttenwerke GmbH
Otto-Wiegand-Straße 9
D-96361 Steinbach am Wald

2012	Datum	Name	Maßstab
gezeichnet	13.12.12	R.Zi.	1:1
geprüft			
Freigabe			

nach Zeichnung:	1345-AZ-D / 06.01.20 / S.Be.
DIN 6129	Freimaß Toleranz

Inhalt RV.: 275 ml — MW +/- 3 ml; EW +/- 9 ml

Gewicht ca.: 210 g

Maßbehältnis nach FertigPackV: NEIN

Benennung :

250 ml Ketchup F

Artikelzeichnung

Mündung:
Twist-Off N 38,0-16,5-35,4
Halsdurchgang: Ø

Projekt Nr.:	Zeichnungs-Nr.:
393/19	1345-34-AZ-A

Artikel Nr.: 1345 — Mü-Nr.: 34