Wiegand-Glas

Nicht für Flaschengärung geeignet

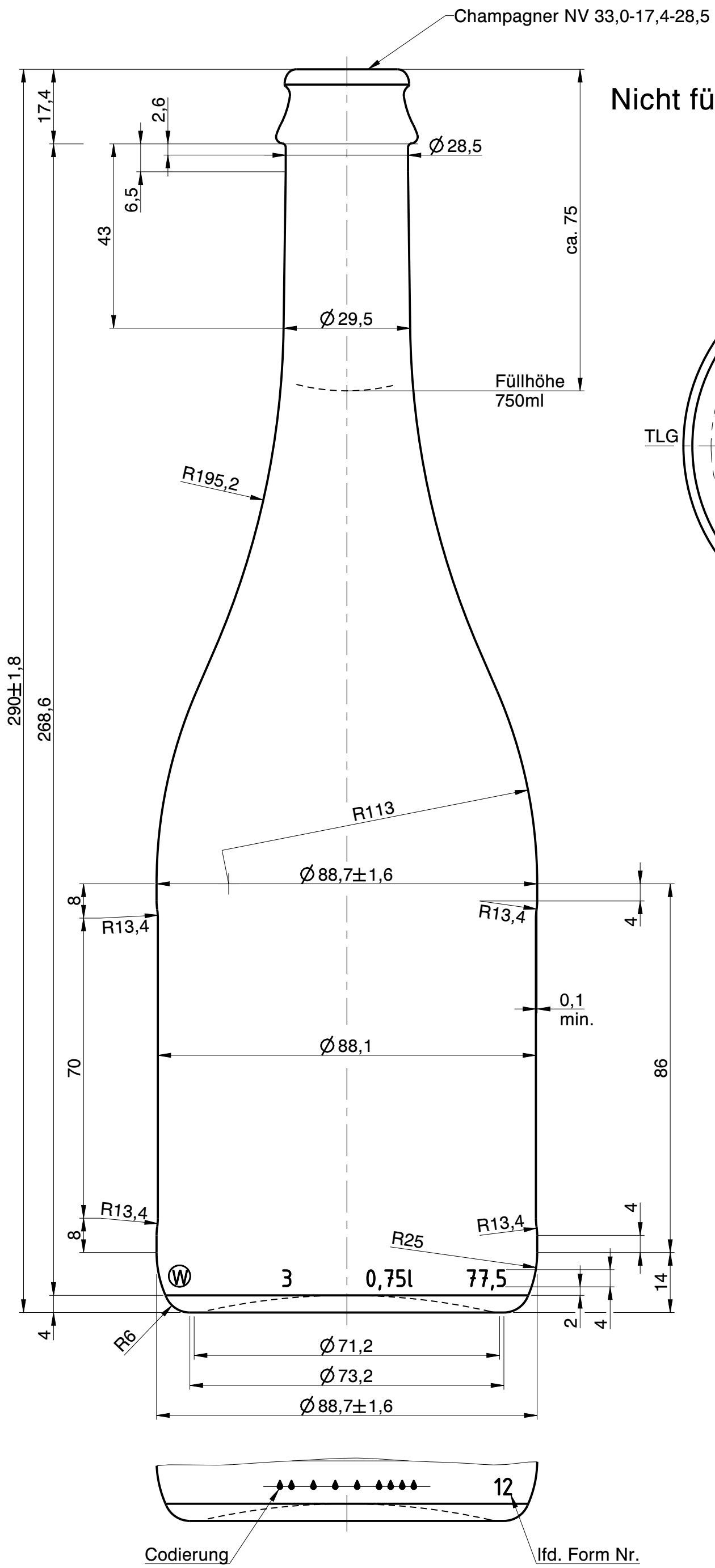

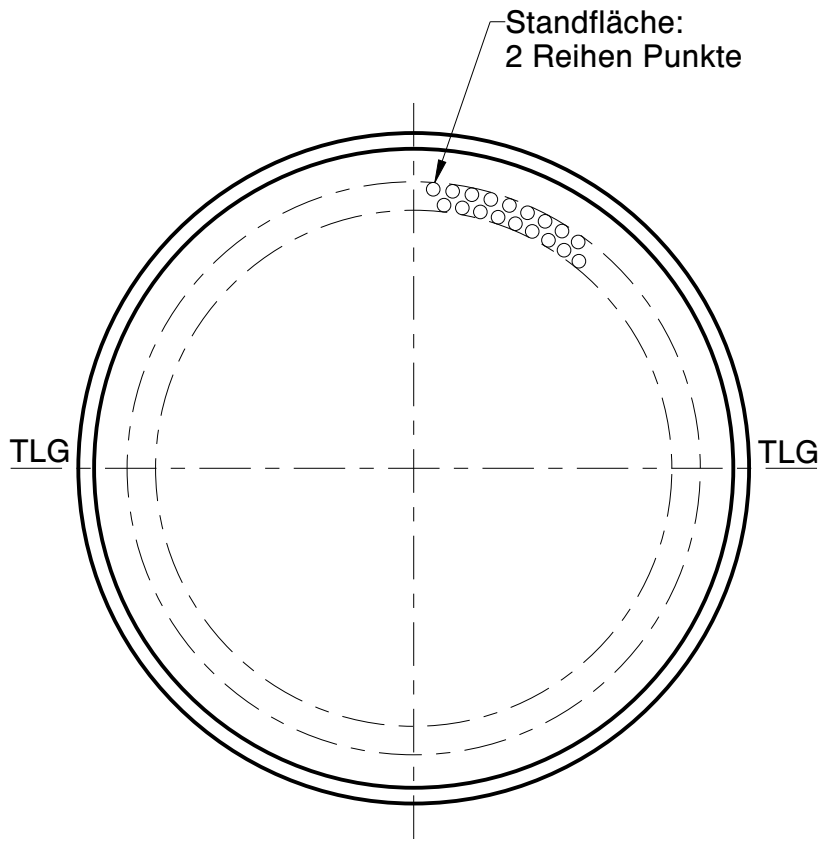

Rev.	Änderung	Datum	Name
a	Zeichnungs- und Mündungssyntax geändert; MDG Norm aktualisiert; Zeichnungshistorie siehe 2396W1 (Rev. 3)	05.01.23	L.Kn.

Eigentum der Wiegand-Glashüttenwerke GmbH
Für diese Zeichnung behalten wir uns alle Rechte vor. Ohne unsere Genehmigung darf diese weder vervielfältigt, noch Dritten zugänglich gemacht werden. Auf § 2 Ziffer 7 Urheberrechtsgesetz und § 18 UWG wird hingewiesen.

Die Wiegand-Glashüttenwerke GmbH übernimmt keine Gewähr dafür, dass die Herstellung und Benutzung dieses Produkts nicht in Schutzrechte wie Marken-, Gebrauchsmusterrechte oder Ähnliches oder Urheberechte Dritter eingreift und/oder keine Schäden bei Dritten hervorruft.

Wiegand-Glashüttenwerke GmbH
Otto-Wiegand-Straße 9
D-96361 Steinbach am Wald

2004	Datum	Name	Maßstab
gezeichnet	22.03.04	H.Re.	1:1
geprüft	06.04.04	K.Ne.	

nach Zeichnung:	2396W1 / 25.08.15 / H.Re.
DIN 6129	Freimaß Toleranz

Inhalt RV.: 775 ml — MW +/- 3,5 ml; EW +/- 10 ml

Gewicht ca.: 570 g

Maßbehältnis nach FertigPackV: JA

Benennung :

0,75 l. Sekt Römer

Artikelzeichnung

Mündung:
Champagner NV 33,0-17,4-28,5
Halsdurchgang: Ø 17,1 min.

Projekt Nr.:	Zeichnungs-Nr.:
-	140-17-AZ-A

Artikel Nr.:	Mü-Nr.:
140	17