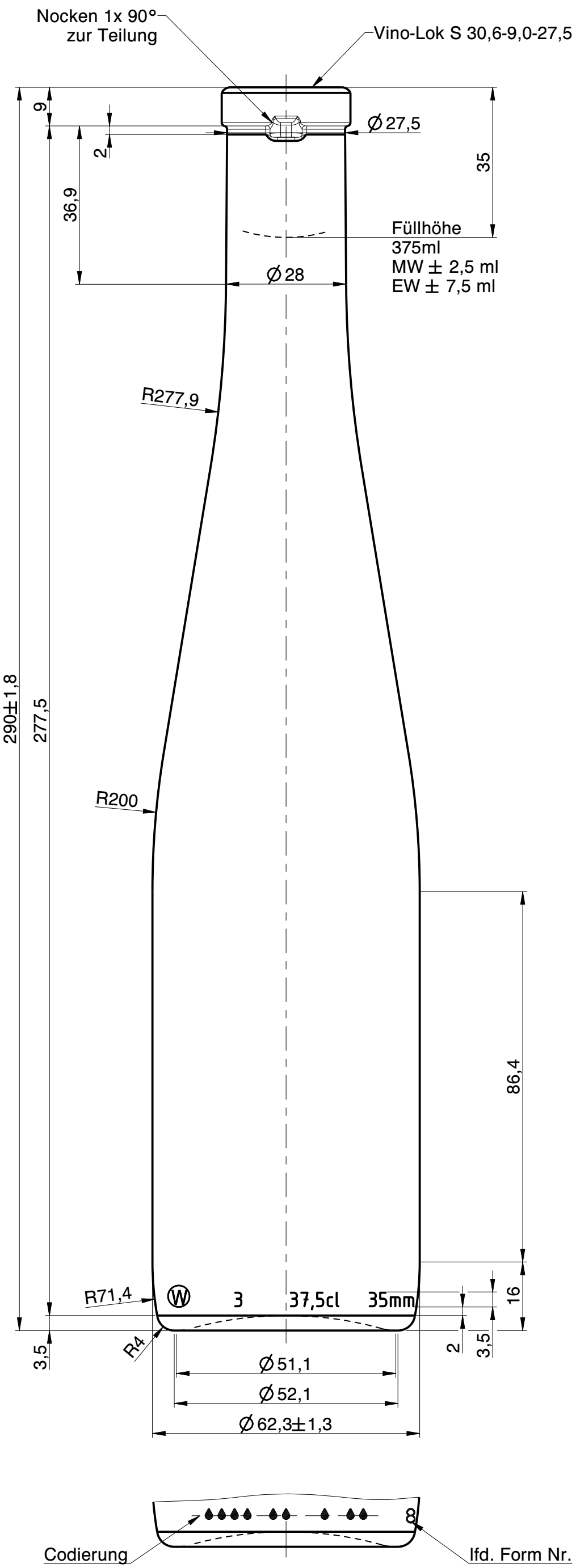

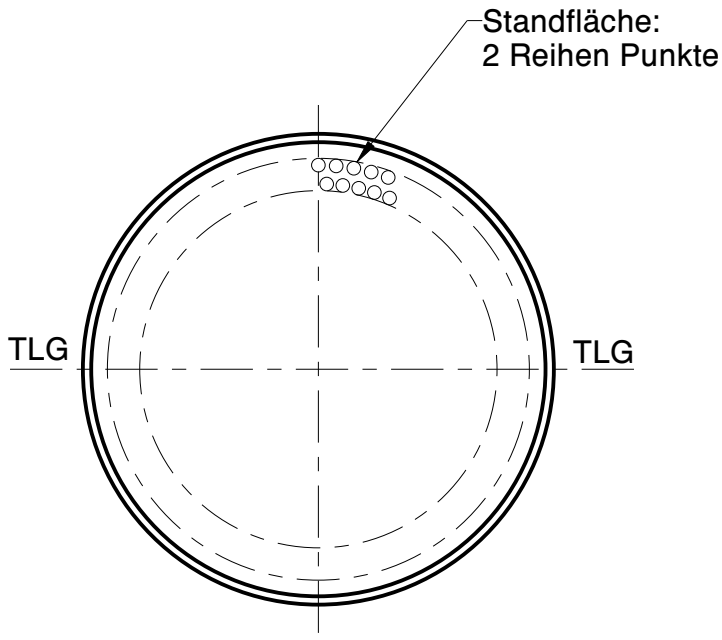

Wiegand-Glas

Rev.	Änderung	Datum	Name
a	Zeichnungs- und Mündungssyntax geändert; Schriftkopf aktualisiert; Zeichnungshistorie siehe 2404 W1C (Rev. 5)	16.03.23	L.Kn.

Eigentum der Wiegand-Glashüttenwerke GmbH
Für diese Zeichnung behalten wir uns alle Rechte vor. Ohne unsere Genehmigung darf diese weder vervielfältigt, noch Dritten zugänglich gemacht werden. Auf § 2 Ziffer 7 Urheberrechtsgesetz und § 18 UWG wird hingewiesen.

Die Wiegand-Glashüttenwerke GmbH übernimmt keine Gewähr dafür, dass die Herstellung und Benutzung dieses Produkts nicht in Schutzrechte wie Marken-, Gebrauchsmusterrechte oder Ähnliches oder Urheberechte Dritter eingreift und/oder keine Schäden bei Dritten hervorruft.

Wiegand-Glashüttenwerke GmbH
Otto-Wiegand-Straße 9
D-96361 Steinbach am Wald

2004	Datum	Name	Maßstab
gezeichnet	05.07.04	K.Ne.	1:1
geprüft	14.07.04	H.Re.	

nach Zeichnung:	2404 W1C / 23.11.15 / C.Bö.
DIN 6129	Freimaß Toleranz

Inhalt RV.: ca. 385 ml — MW +/- - ml; EW +/- - ml

Gewicht ca.: 455 g

Maßbehältnis nach FertigPackV: JA

Benennung :

0,375 l. Schlegel VL

Artikelzeichnung

Mündung:
Vino-Lok S 30,6-9,0-27,5
Halsdurchgang: Ø 17,9 min.

Projekt Nr.:	Zeichnungs-Nr.:
-	143-1A-AZ-A
Artikel Nr.: 143	Mü-Nr.: 1A