Wiegand-Glas

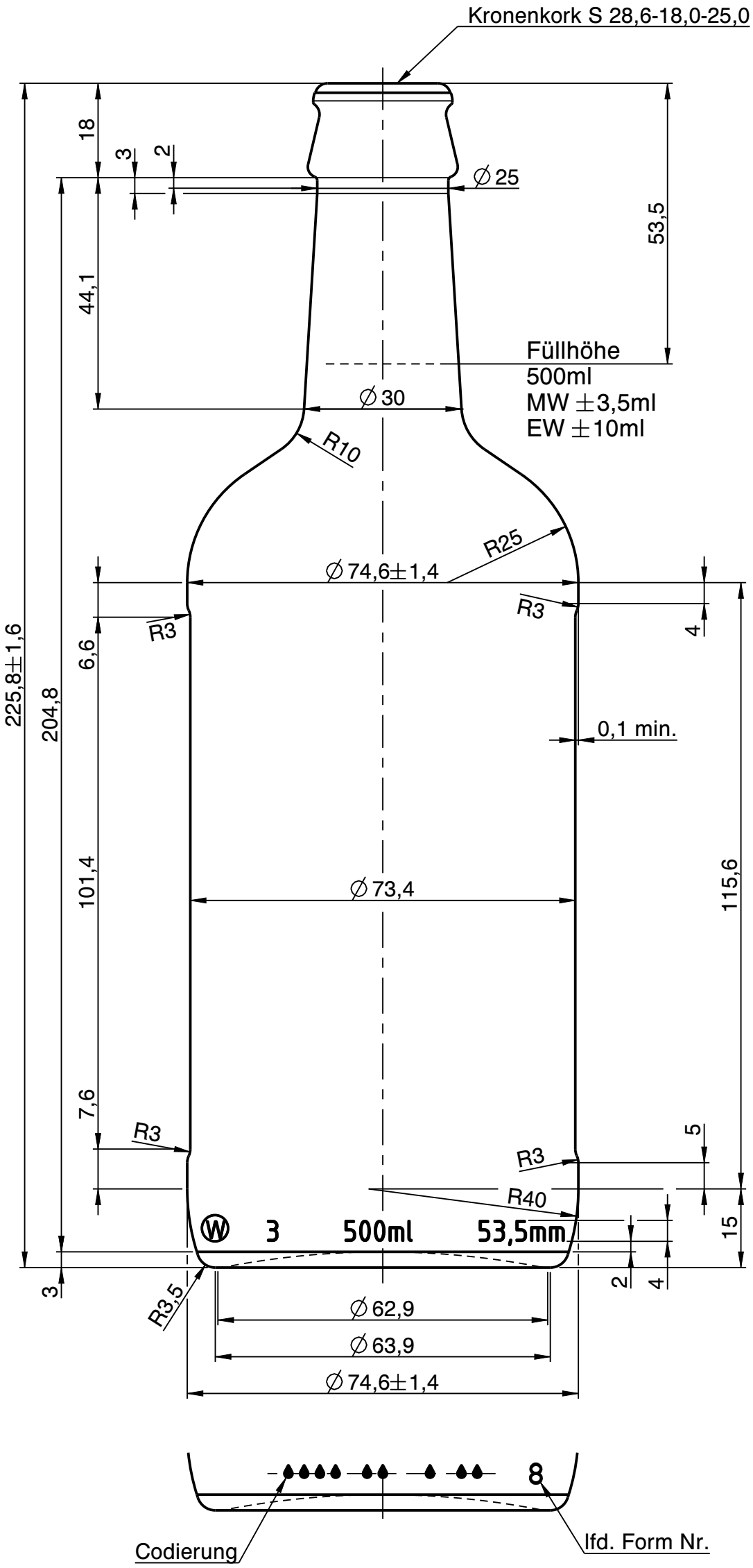

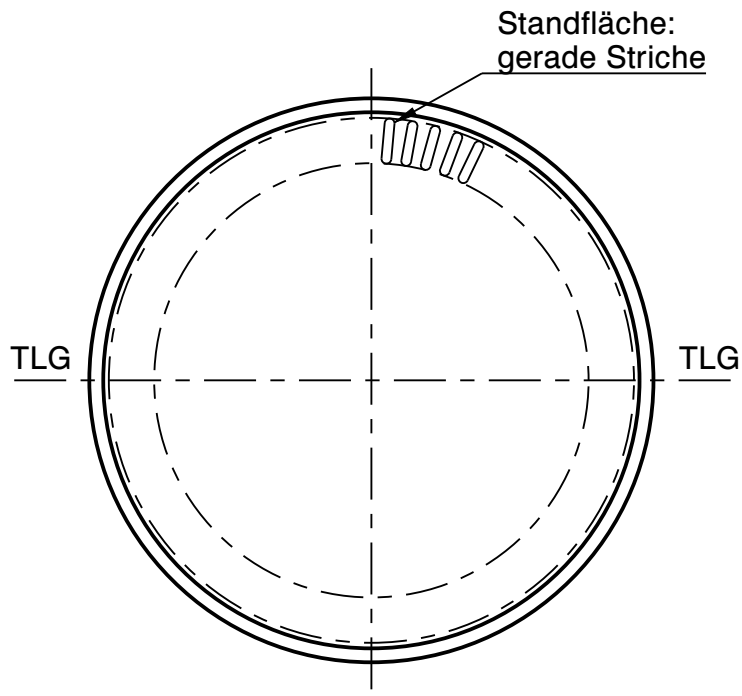

Rev.	Änderung	Datum	Name
a	Zeichnungs- und Mündungssyntax geändert; Schriftkopf aktualisiert; Zeichnungshistorie siehe 2475W1 (Rev. 4)	23.05.23	C.Bö.

Eigentum der Wiegand-Glashüttenwerke GmbH
Für diese Zeichnung behalten wir uns alle Rechte vor. Ohne unsere Genehmigung darf diese weder vervielfältigt, noch Dritten zugänglich gemacht werden. Auf § 2 Ziffer 7 Urheberrechtsgesetz und § 18 UWG wird hingewiesen.

Die Wiegand-Glashüttenwerke GmbH übernimmt keine Gewähr dafür, dass die Herstellung und Benutzung dieses Produkts nicht in Schutzrechte wie Marken-, Gebrauchsmusterrechte oder Ähnliches oder Urheberechte Dritter eingreift und/oder keine Schäden bei Dritten hervorruft.

Wiegand-Glashüttenwerke GmbH
Otto-Wiegand-Straße 9
D-96361 Steinbach am Wald

2004	Datum	Name	Maßstab
gezeichnet	20.12.04	H.Re.	1:1
geprüft	14.02.05	N.St.	

nach Zeichnung:	2475W1 / 04.01.19 / S.Ka.
DIN 6129	Freimaß Toleranz

Inhalt RV.: ca. 515 ml — MW +/- ml — EW +/- ml

Gewicht ca.: 380 g

Maßbehältnis nach FertigPackV: JA

Benennung :

0,50 l. Bier

Artikelzeichnung

Mündung:
Kronenkork S 28,6-18,0-25,0
Halsdurchgang: ∅ 15,5 min.

Projekt Nr.:	Zeichnungs-Nr.:
	156-3C-AZ-A
Artikel Nr.: 156	Mü-Nr.: 3C