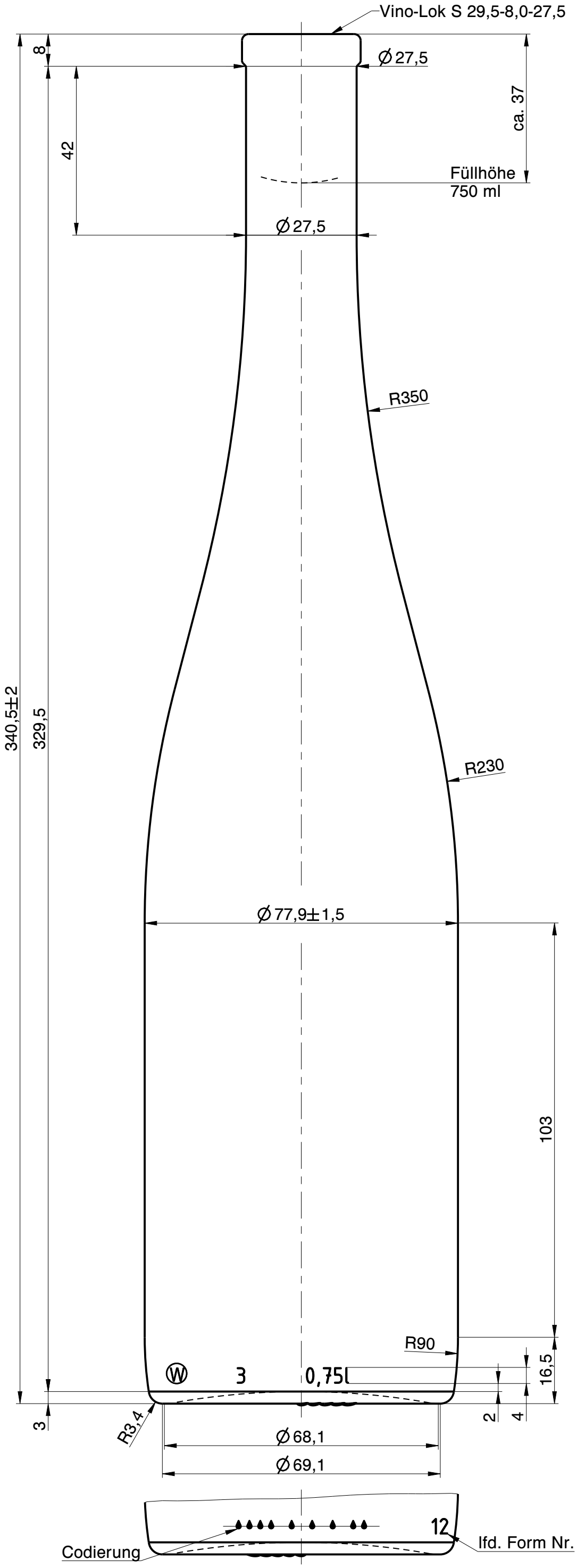

Wiegand-Glas

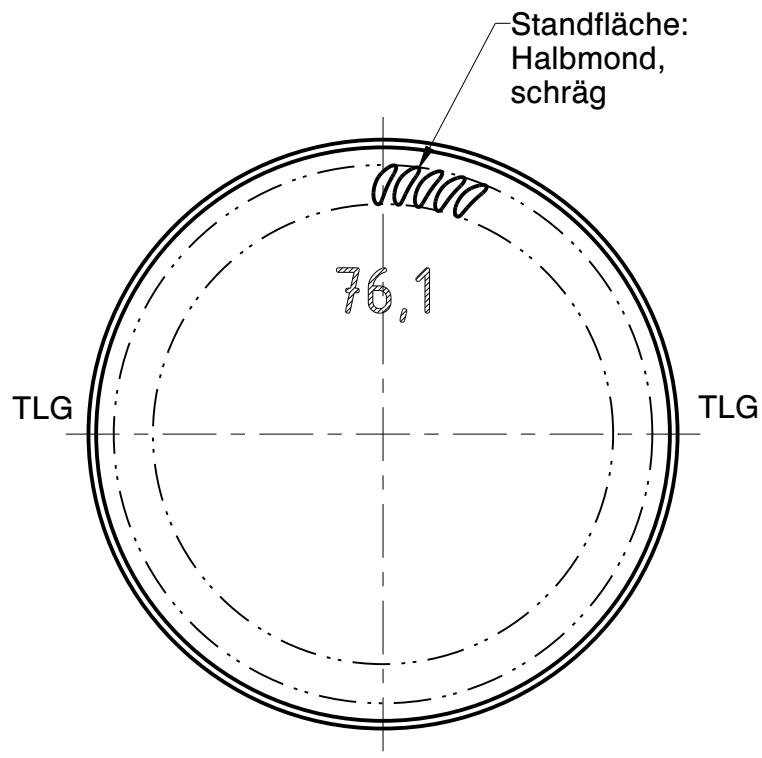

Rev.	Änderung	Datum	Name
a	Zeichnungs- und Mündungssyntax geändert; (Schriftkopf aktualisiert); Zeichnungshistorie siehe 1145 W1Q (Rev. -)	28.02.23	L.Kn.

Eigentum der Wiegand-Glashüttenwerke GmbH
Für diese Zeichnung behalten wir uns alle Rechte vor. Ohne unsere Genehmigung darf diese weder vervielfältigt, noch Dritten zugänglich gemacht werden. Auf § 2 Ziffer 7 Urheberrechtsgesetz und § 18 UWG wird hingewiesen.

Die Wiegand-Glashüttenwerke GmbH übernimmt keine Gewähr dafür, dass die Herstellung und Benutzung dieses Produkts nicht in Schutzrechte wie Marken-, Gebrauchsmusterrechte oder Ähnliches oder Urheberechte Dritter eingreift und/oder keine Schäden bei Dritten hervorruft.

Wiegand-Glashüttenwerke GmbH
Otto-Wiegand-Straße 9
D-96361 Steinbach am Wald

2016	Datum	Name	Maßstab
gezeichnet	27.04.16	C.Bö.	1:1
geprüft	27.04.16	H.Re.	

nach Zeichnung:	1145 W1Q / 27.04.16 / C.Bö.
DIN 6129	Freimaß Toleranz

Inhalt RV.: 761 ml — MW +/- 3,5 ml; EW +/- 10 ml

Gewicht ca.: 560 g

Maßbehältnis nach FertigPackV: JA

Benennung :

0,75 l. Schlegel 341 VL

Artikelzeichnung

Mündung:
Vino-Lok S 29,5-8,0-27,5
Halsdurchgang: Ø 17,9 min.

Projekt Nr.:	Zeichnungs-Nr.:
-	165-1V-AZ-A
Artikel Nr.: 165	Mü-Nr.: 1V