Wiegand-Glas

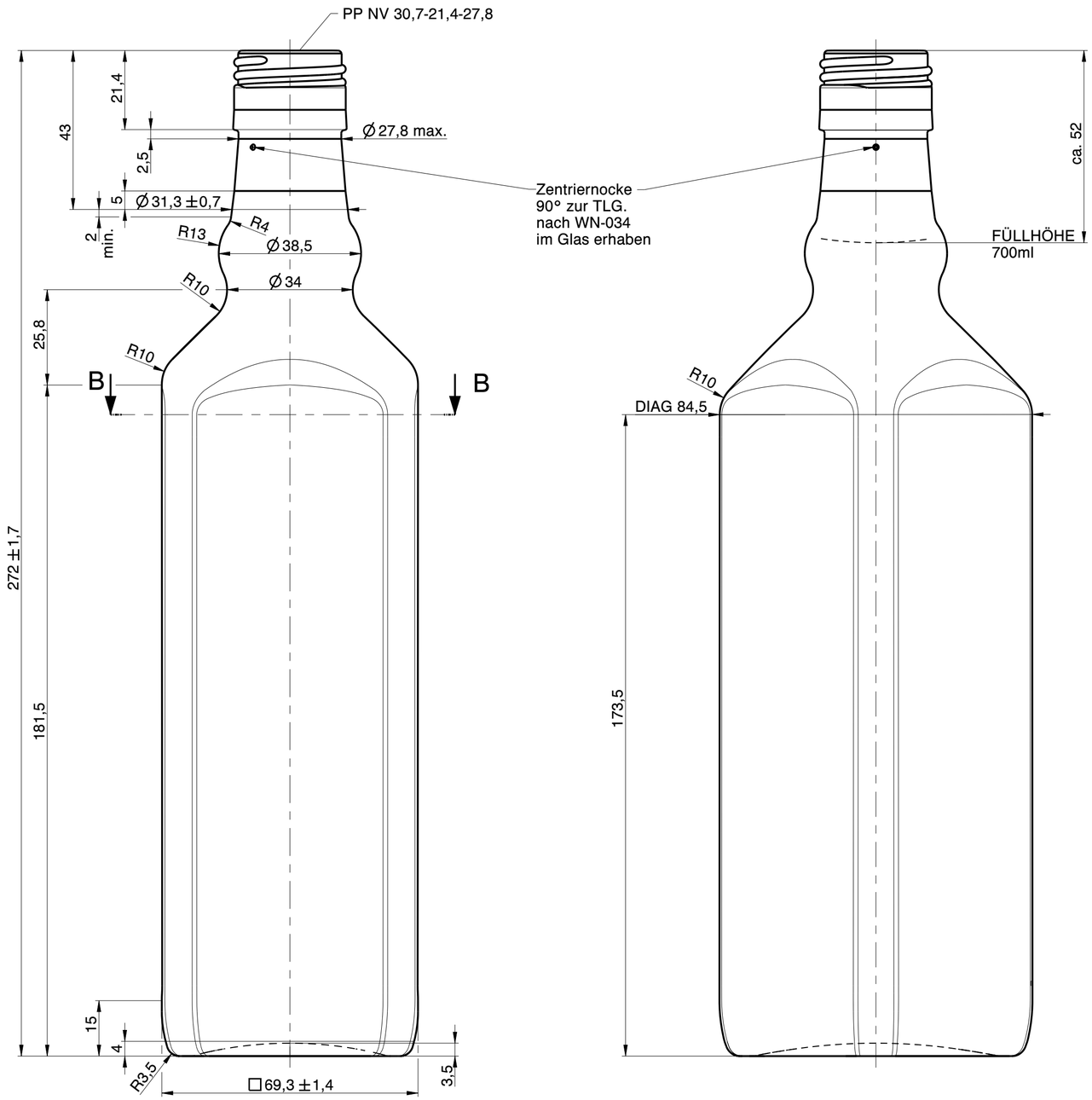

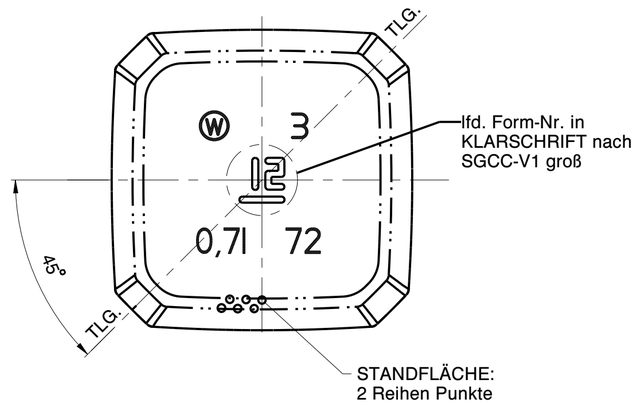

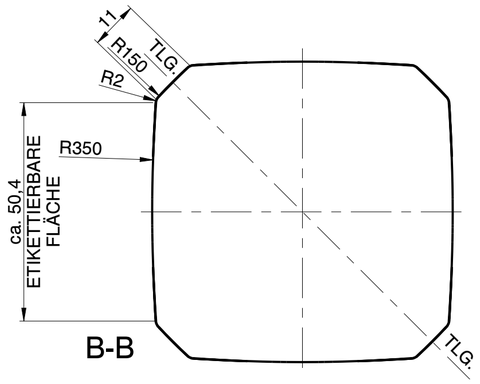

Rev.	Änderung	Datum	Name
a	Zeichnungs- und Mündungssyntax geändert; Schriftkopf aktualisiert; Zeichnungshistorie siehe 1727-AZ-C	02.12.22	C.Li.

Eigentum der Wiegand-Glashüttenwerke GmbH
Für diese Zeichnung behalten wir uns alle Rechte vor. Ohne unsere Genehmigung darf diese weder vervielfältigt, noch Dritten zugänglich gemacht werden. Auf § 2 Ziffer 7 Urheberrechtsgesetz und § 18 UWG wird hingewiesen.

Die Wiegand-Glashüttenwerke GmbH übernimmt keine Gewähr dafür, dass die Herstellung und Benutzung dieses Produkts nicht in Schutzrechte wie Marken-, Gebrauchsmusterrechte oder Ähnliches oder Urheberechte Dritter eingreift und/oder keine Schäden bei Dritten hervorruft.

Wiegand-Glashüttenwerke GmbH
Otto-Wiegand-Straße 9
D-96361 Steinbach am Wald

2008	Datum	Name	Maßstab
gezeichnet	17.07.08	C.He.	1:1

nach Zeichnung:	1727-AZ-C / 28.03.18 / M.Si.
DIN 6129	Freimaß Toleranz

Inhalt RV.: 720 ml — MW +/- 3,5 ml — EW +/- 10 ml

Gewicht ca.: 500 g

Maßbehältnis nach FertigPackV: JA

Benennung :

0,70 l. Aqua

Artikelzeichnung

Mündung:
PP NV 30,7-21,4-27,8
Halsdurchgang: Ø 18,0 min.

Projekt Nr.:	Zeichnungs-Nr.:
089/08	1727-109-AZ-A
Artikel Nr.: 1727	Mü-Nr.: 109