Wiegand-Glas

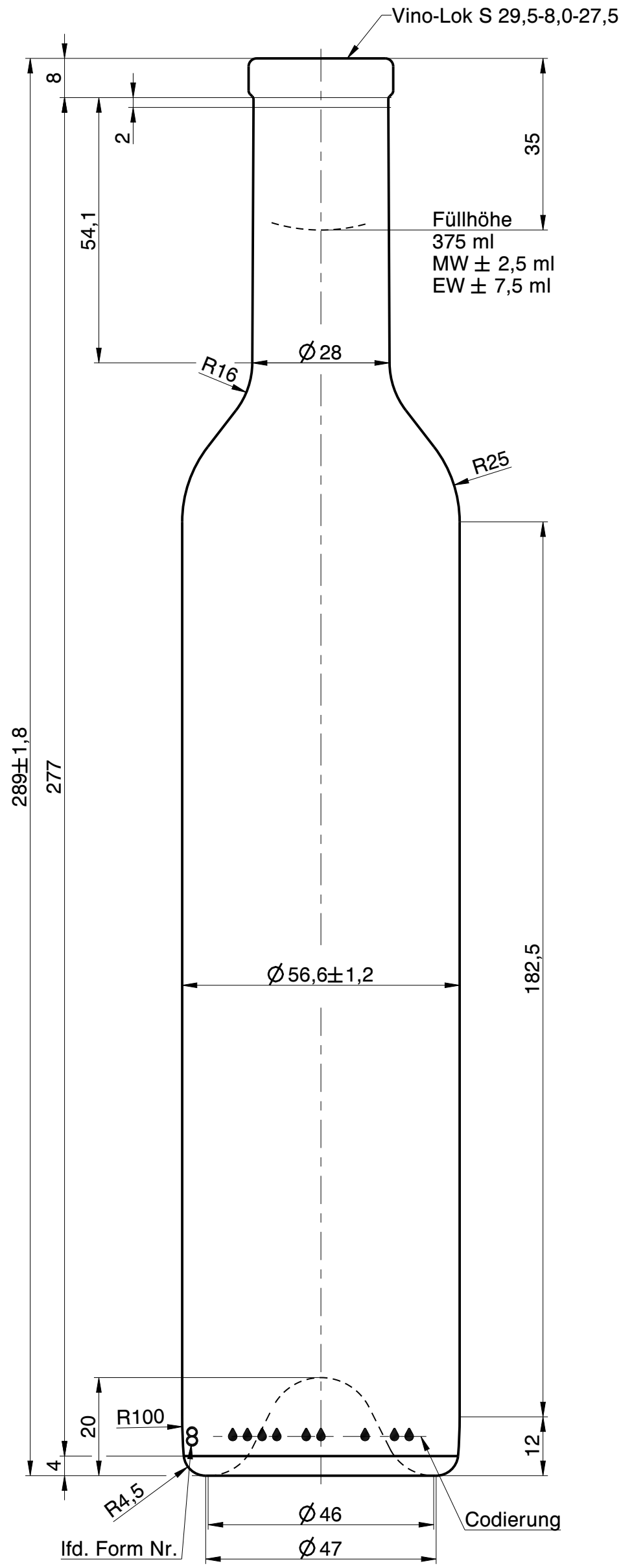

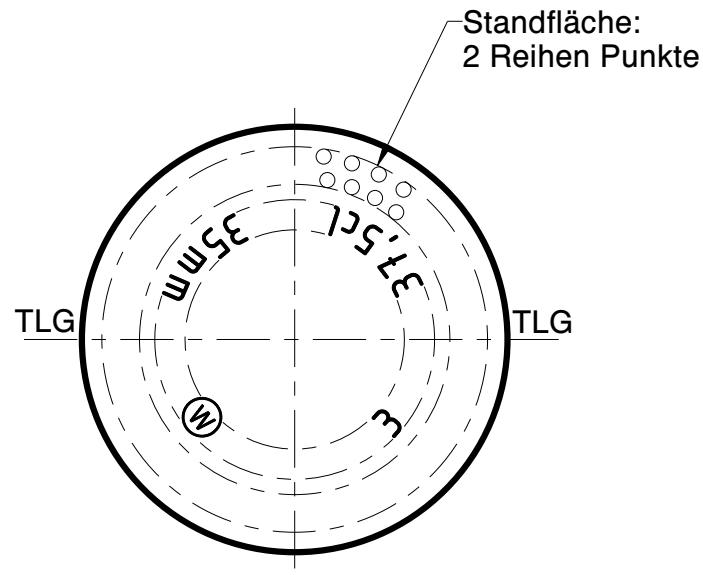

Rev.	Änderung	Datum	Name
a	Zeichnungs- und Mündungssyntax geändert; Schriftkopf aktualisiert; Zeichnungshistorie siehe 2499 W1J (Rev. 1)	28.02.23	L.Kn.

Eigentum der Wiegand-Glashüttenwerke GmbH
Für diese Zeichnung behalten wir uns alle Rechte vor. Ohne unsere Genehmigung darf diese weder vervielfältigt, noch Dritten zugänglich gemacht werden. Auf § 2 Ziffer 7 Urheberrechtsgesetz und § 18 UWG wird hingewiesen.

Die Wiegand-Glashüttenwerke GmbH übernimmt keine Gewähr dafür, dass die Herstellung und Benutzung dieses Produkts nicht in Schutzrechte wie Marken-, Gebrauchsmusterrechte oder Ähnliches oder Urheberechte Dritter eingreift und/oder keine Schäden bei Dritten hervorruft.

Wiegand-Glashüttenwerke GmbH
Otto-Wiegand-Straße 9
D-96361 Steinbach am Wald

2011	Datum	Name	Maßstab
gezeichnet	01.04.11	C.Bö.	1:1
geprüft	04.04.11	H.Re.	

nach Zeichnung:	2499W1J / 29.01.13 / S.Ka.
DIN 6129	Freimaß Toleranz

Inhalt RV.: ca. 385 ml — MW +/- - ml; EW +/- - ml

Gewicht ca.: 440 g

Maßbehältnis nach FertigPackV: JA

Benennung :

0,375 l. Bordeaux VL

Artikelzeichnung

Mündung:
Vino-Lok S 29,5-8,0-27,5
Halsdurchgang: Ø 17,9 min.

Projekt Nr.:	Zeichnungs-Nr.:
-	176-1V-AZ--

Artikel Nr.:	Mü-Nr.:
176	1V