Wiegand-Glas

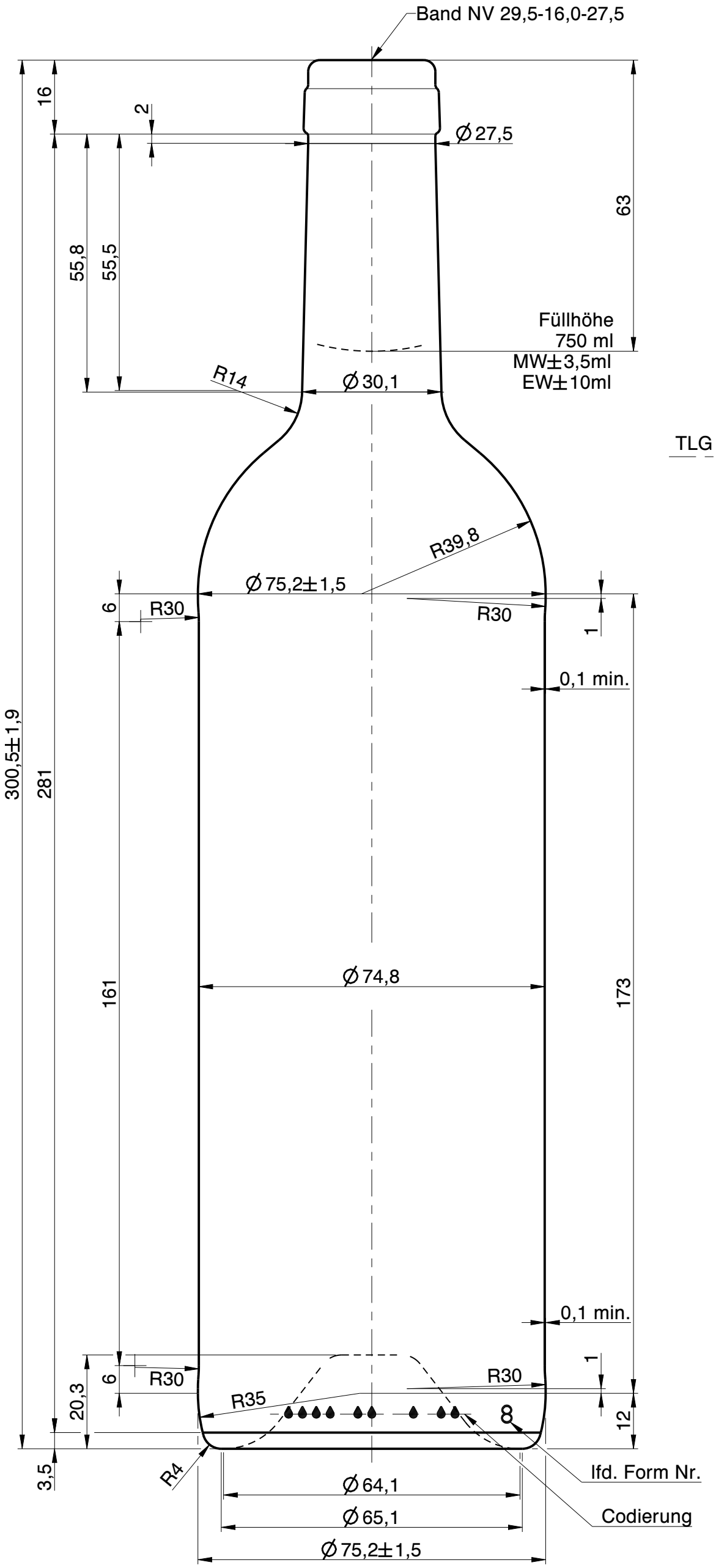

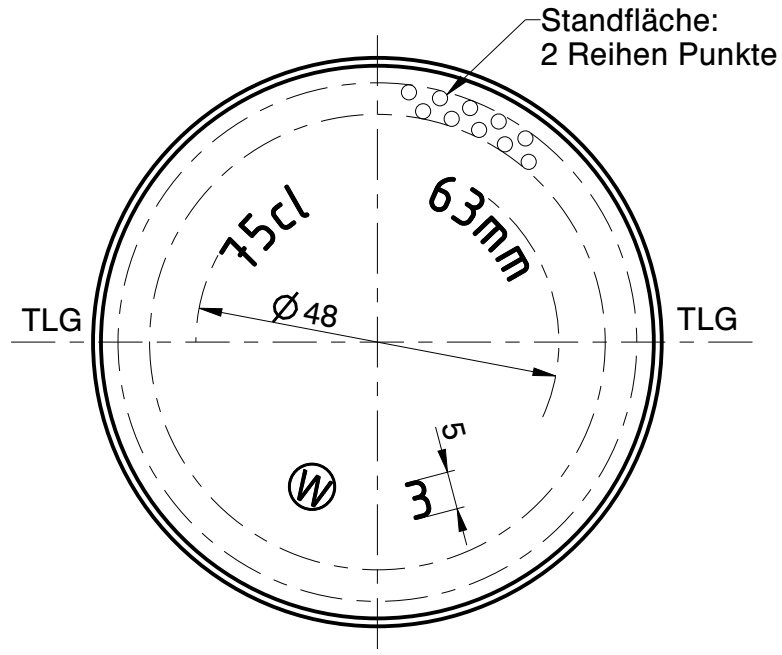

Rev.	Änderung	Datum	Name
a	Zeichnungs- und Mündungssyntax geändert; Schriftkopf aktualisiert; Zeichnungshistorie siehe 2573 W1F (Rev.-)	02.02.23	C.Li.

Eigentum der Wiegand-Glashüttenwerke GmbH
Für diese Zeichnung behalten wir uns alle Rechte vor. Ohne unsere Genehmigung darf diese weder vervielfältigt, noch Dritten zugänglich gemacht werden. Auf § 2 Ziffer 7 Urheberrechtsgesetz und § 18 UWG wird hingewiesen.

Die Wiegand-Glashüttenwerke GmbH übernimmt keine Gewähr dafür, dass die Herstellung und Benutzung dieses Produkts nicht in Schutzrechte wie Marken-, Gebrauchsmusterrechte oder Ähnliches oder Urheberechte Dritter eingreift und/oder keine Schäden bei Dritten hervorruft.

Wiegand-Glashüttenwerke GmbH
Otto-Wiegand-Straße 9
D-96361 Steinbach am Wald

2009	Datum	Name	Maßstab
gezeichnet	20.05.09	H.Re.	1:1
geprüft	20.05.09	K.Ne.	

nach Zeichnung:	2573 W1F / 20.05.09 / H.Re.
DIN 6129	Freimaß Toleranz

Inhalt RV.: ca. 773 ml — MW +/- ml — EW +/- ml

Gewicht ca.: 440 g

Maßbehältnis nach FertigPackV: JA

Benennung :

0,75 l. Bordeaux Evolution

Artikelzeichnung

Mündung:
Band NV 29,5-16,0-27,5
Halsdurchgang: Ø 17,1 min.

Projekt Nr.:	Zeichnungs-Nr.:
-	180-28-AZ-A

Artikel Nr.:	Mü-Nr.:
180	28