Wiegand-Glas

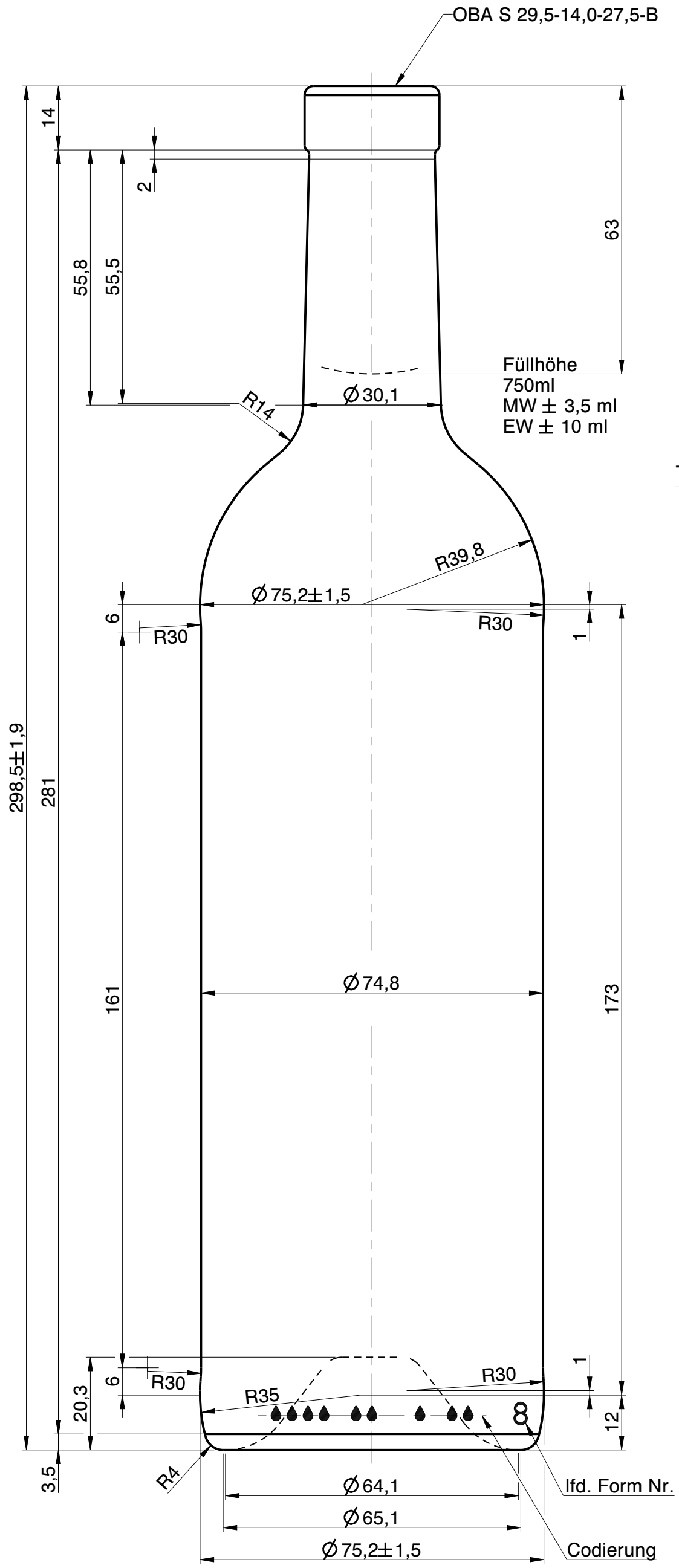

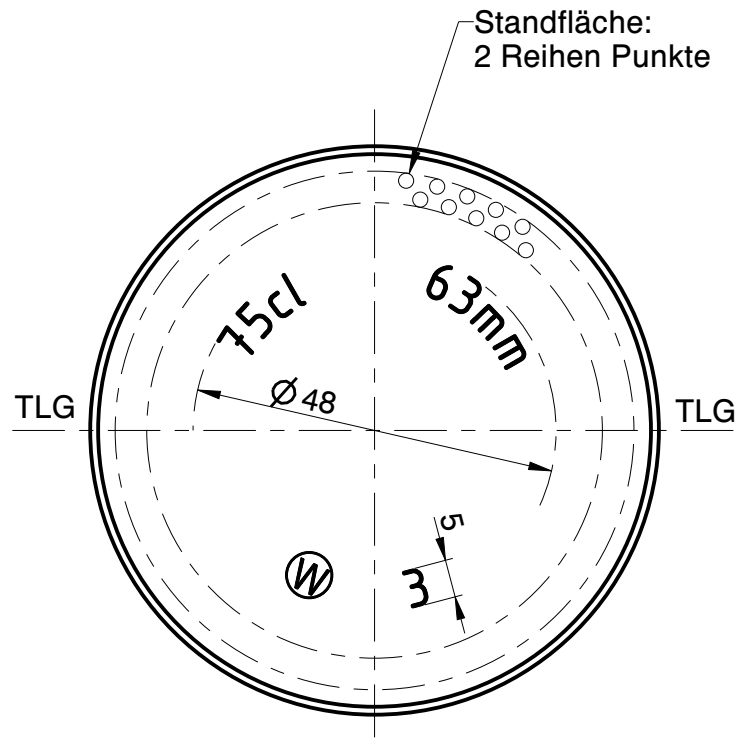

Rev.	Änderung	Datum	Name
a	Zeichnungs- und Mündungssyntax geändert; Schriftkopf aktualisiert; Zeichnungshistorie siehe 2573 W1C (Rev. 2)	10.05.23	L.Kn.

Eigentum der Wiegand-Glashüttenwerke GmbH
Für diese Zeichnung behalten wir uns alle Rechte vor. Ohne unsere Genehmigung darf diese weder vervielfältigt, noch Dritten zugänglich gemacht werden. Auf § 2 Ziffer 7 Urheberrechtsgesetz und § 18 UWG wird hingewiesen.

Die Wiegand-Glashüttenwerke GmbH übernimmt keine Gewähr dafür, dass die Herstellung und Benutzung dieses Produkts nicht in Schutzrechte wie Marken-, Gebrauchsmusterrechte oder Ähnliches oder Urheberechte Dritter eingreift und/oder keine Schäden bei Dritten hervorruft.

Wiegand-Glashüttenwerke GmbH
Otto-Wiegand-Straße 9
D-96361 Steinbach am Wald

2006	Datum	Name	Maßstab
gezeichnet	10.11.06	H.Re.	1:1
geprüft	10.11.06	K.Ne.	

nach Zeichnung:	2573W1C / 19.02.20 / S.Ka.
DIN 6129	Freimaß Toleranz

Inhalt RV.: ca. 773 ml — MW +/- - ml; EW +/- - ml

Gewicht ca.: 440 g

Maßbehältnis nach FertigPackV: JA

Benennung :

0,75 l. Bordeaux Evolution

Artikelzeichnung

Mündung:
OBA S 29,5-14,0-27,5-B
Halsdurchgang: Ø 17,0 min.

Projekt Nr.:	Zeichnungs-Nr.:
-	180-2K-AZ-A
Artikel Nr.: 180	Mü-Nr.: 2K