Wiegand-Glas

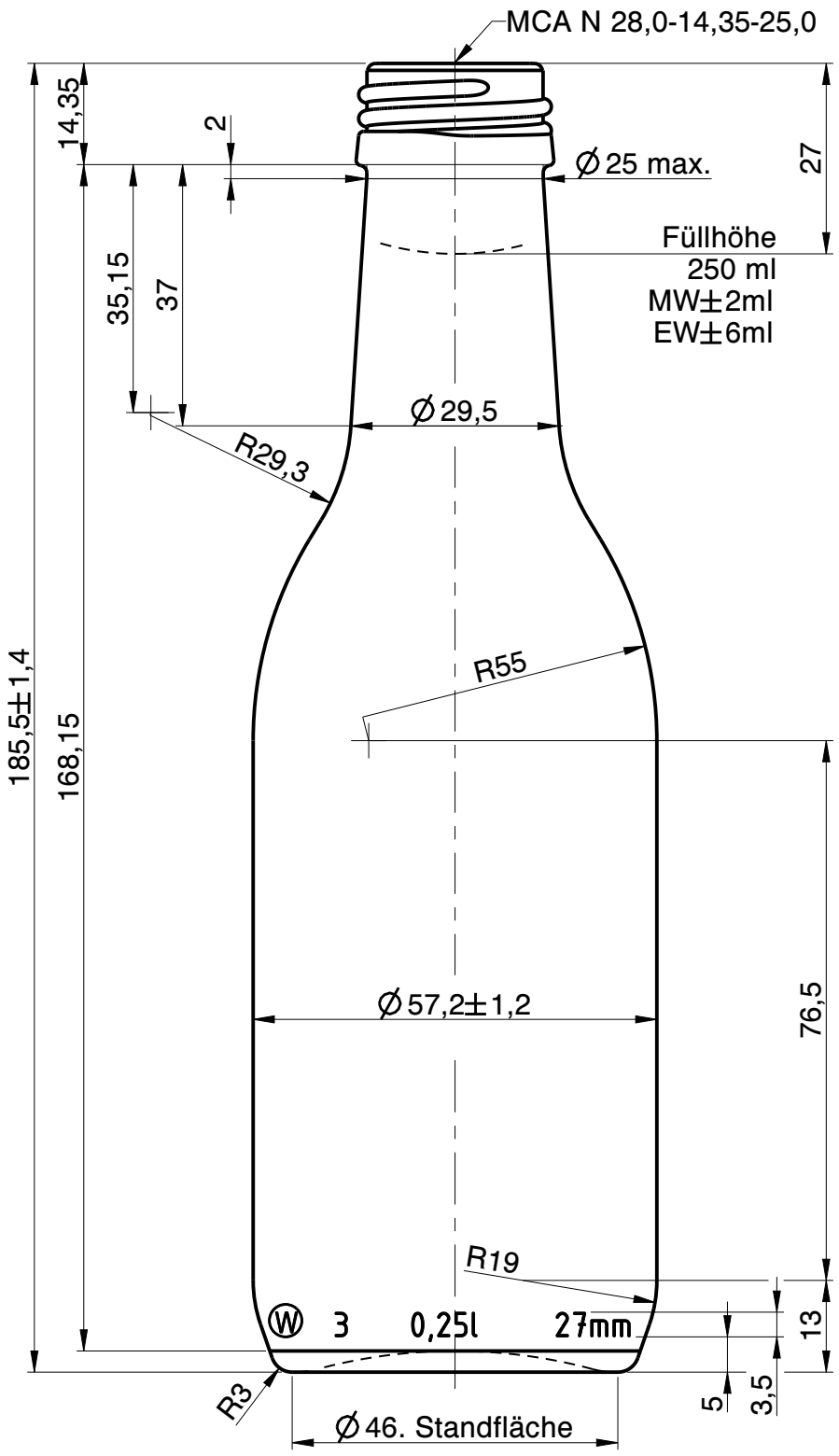

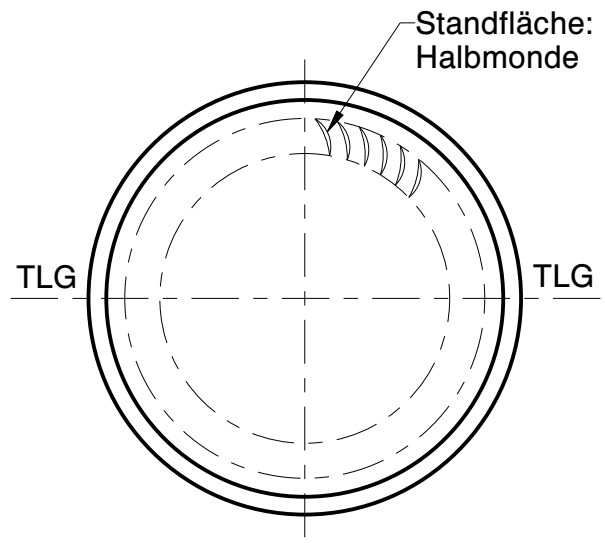

Codierung und lfd. Form Nr.
in der Gegenseite

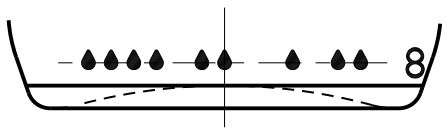

Rev.	Änderung	Datum	Name
a	Zeichnungs- und Mündungssyntax geändert; Schriftkopf aktualisiert; MDG Norm aktualisiert; Zeichnungshistorie siehe 2593W1 (Rev. 2)	15.11.22	C.Li.

Eigentum der Wiegand-Glashüttenwerke GmbH
Für diese Zeichnung behalten wir uns alle Rechte vor. Ohne unsere Genehmigung darf diese weder vervielfältigt, noch Dritten zugänglich gemacht werden. Auf § 2 Ziffer 7 Urheberrechtsgesetz und § 18 UWG wird hingewiesen.

Die Wiegand-Glashüttenwerke GmbH übernimmt keine Gewähr dafür, dass die Herstellung und Benutzung dieses Produkts nicht in Schutzrechte wie Marken-, Gebrauchsmusterrechte oder Ähnliches oder Urheberechte Dritter eingreift und/oder keine Schäden bei Dritten hervorruft.

Wiegand-Glashüttenwerke GmbH
Otto-Wiegand-Straße 9
D-96361 Steinbach am Wald

2006	Datum	Name	Maßstab
gezeichnet	23.03.06	K.Ne.	1:1
geprüft	03.04.06	A.Mü.	

nach Zeichnung:	2593W1 / 25.08.15 / H.Re.
DIN 6129	Freimaß Toleranz

Inhalt RV.: ca. 258 ml MW +/- ml EW +/- ml

Gewicht ca.: 170 g

Maßbehältnis nach FertigPackV: JA

Benennung :

0,25 l. Burgunder AH

Artikelzeichnung

Mündung:
MCA N 28,0-14,35-25,0
Halsdurchgang: Ø 16,0 min.

Projekt Nr.:	Zeichnungs-Nr.:
-	193-09-AZ-A

Artikel Nr.:	Mü-Nr.:
193	09