MUNDSTÜCK: TO 38 Medium FD 145 E (B 410) ④
Halsdurchgang Ø25 min.

Wiegand-Glas

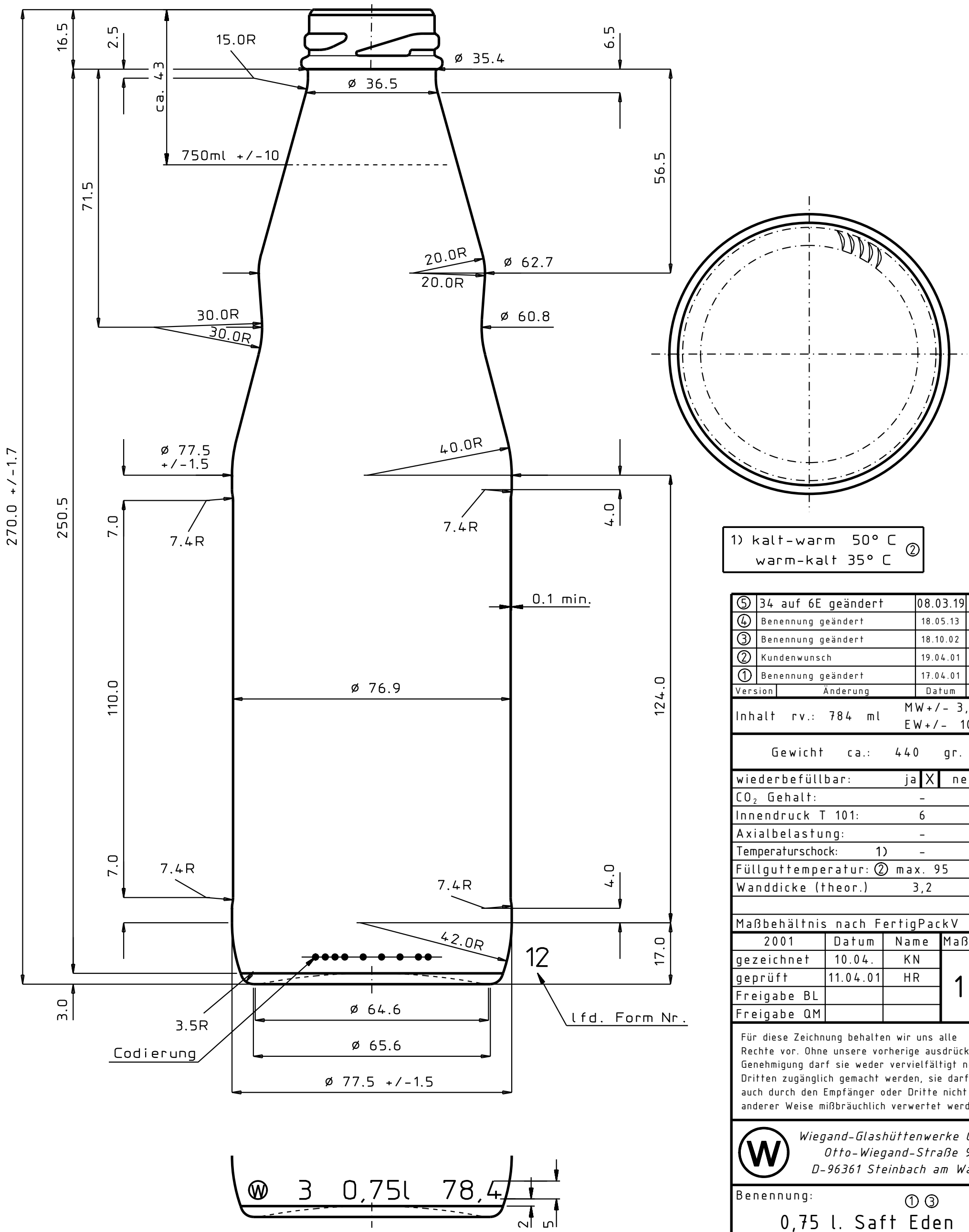

1) kalt-warm 50° C ②
warm-kalt 35° C

Version	Änderung	Datum	Name
⑤	34 auf 6E geändert	08.03.19	SK
④	Benennung geändert	18.05.13	SK
③	Benennung geändert	18.10.02	KN
②	Kundenwunsch	19.04.01	KN
①	Benennung geändert	17.04.01	HR

Inhalt rv.: 784 ml — MW+/- 3,5 ml, EW+/- 10 ml

Gewicht ca.: 440 gr.

wiederbefüllbar:	ja	X	nein
CO_2 Gehalt:	-		g/l
Innendruck T 101:	6		bar
Axialbelastung:	-		kp
Temperaturschock: 1)	-		°C
Füllguttemperatur: ②	max. 95		°C
Wanddicke (theor.)	3,2		

Maßbehältnis nach FertigPackV: ja

2001	Datum	Name	Maßstab
gezeichnet	10.04.	KN	1:1
geprüft	11.04.01	HR	
Freigabe BL			
Freigabe QM			

Für diese Zeichnung behalten wir uns alle Rechte vor. Ohne unsere vorherige ausdrückliche Genehmigung darf sie weder vervielfältigt noch Dritten zugänglich gemacht werden, sie darf auch durch den Empfänger oder Dritte nicht in anderer Weise mißbräuchlich verwertet werden.

Wiegand-Glashüttenwerke GmbH
Otto-Wiegand-Straße 9
D-96361 Steinbach am Wald

Benennung: ① ③
0,75 l. Saft Eden

Muster Nr.: -

Zeichnungs Nr.: 2040 W1

Art. Nr.: 598

Mü. Nr.: 6E⑤