Wiegand-Glas

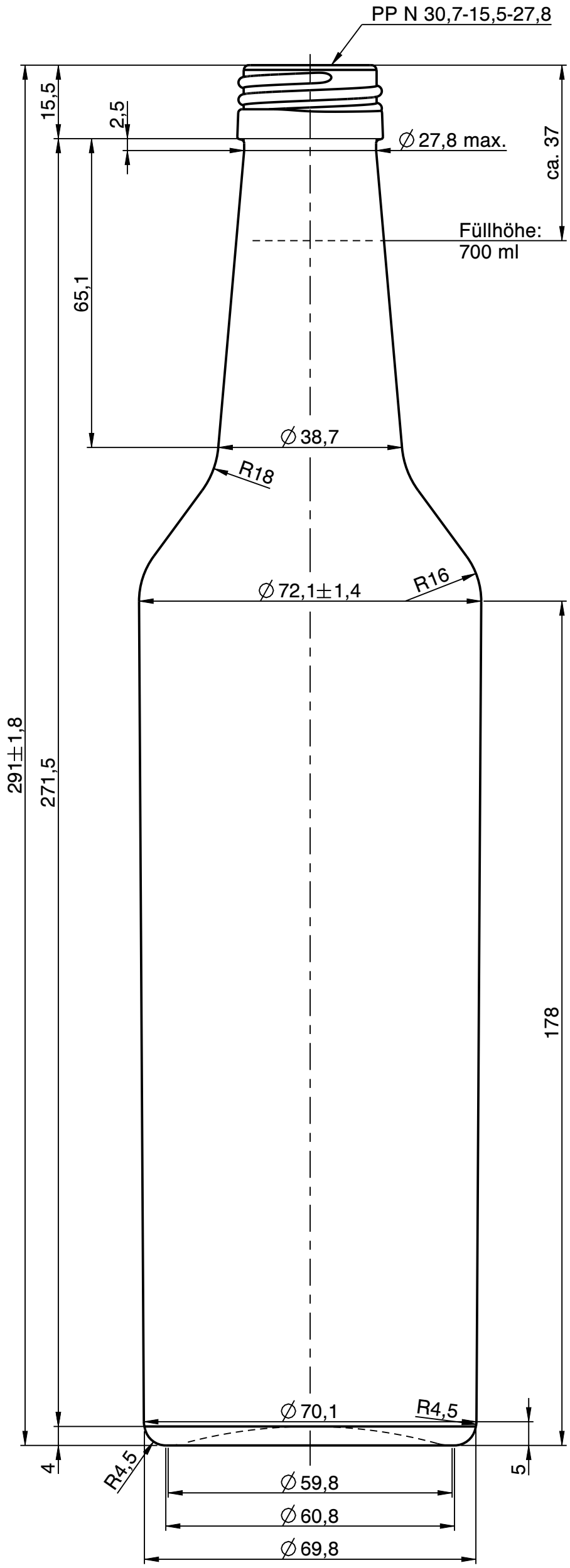

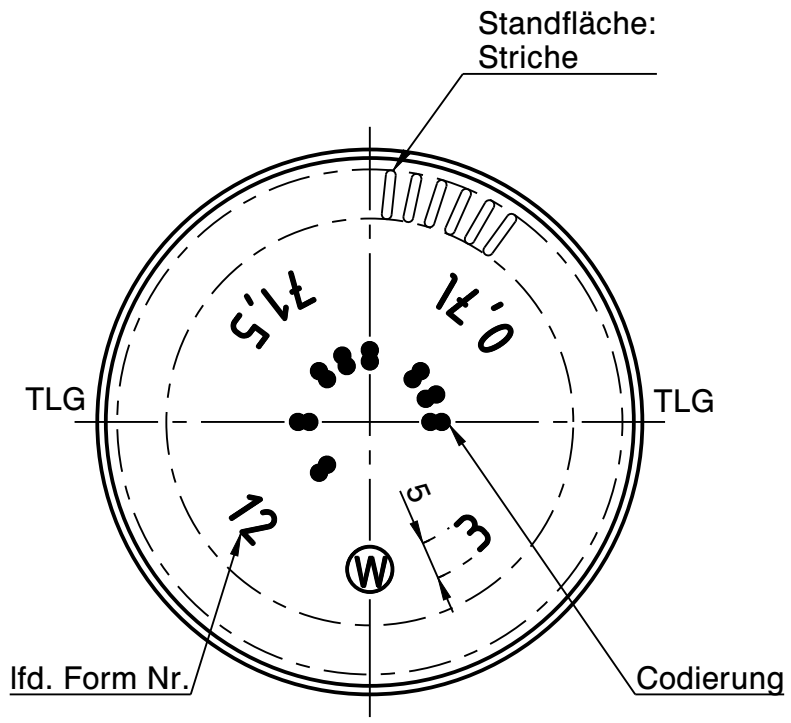

Rev.	Änderung	Datum	Name
a	Zeichnungs- und Mündungssyntax geändert; Schriftkopf und MDG Norm aktualisiert; Zeichnungshistorie siehe 1408W1H (Rev. 1)	01.12.22	M.Fr.

Eigentum der Wiegand-Glashüttenwerke GmbH
Für diese Zeichnung behalten wir uns alle Rechte vor. Ohne unsere Genehmigung darf diese weder vervielfältigt, noch Dritten zugänglich gemacht werden. Auf § 2 Ziffer 7 Urheberrechtsgesetz und § 18 UWG wird hingewiesen.

Die Wiegand-Glashüttenwerke GmbH übernimmt keine Gewähr dafür, dass die Herstellung und Benutzung dieses Produkts nicht in Schutzrechte wie Marken-, Gebrauchsmusterrechte oder Ähnliches oder Urheberechte Dritter eingreift und/oder keine Schäden bei Dritten hervorruft.

Wiegand-Glashüttenwerke GmbH
Otto-Wiegand-Straße 9
D-96361 Steinbach am Wald

2005	Datum	Name	Maßstab
gezeichnet	13.04.05	K.Ne.	1:1
geprüft	17.08.06	N.St.	

nach Zeichnung:	1408W1H / 06.03.08 / H.Re.
DIN 6129	Freimaß Toleranz

Inhalt RV.: 715 ml — MW +/- 3,5 ml; EW +/- 10 ml

Gewicht ca.: 320 g

Maßbehältnis nach FertigPackV: JA

Benennung :

0,70 l. Eierlikör

Artikelzeichnung

Mündung:
PP N 30,7-15,5-27,8
Halsdurchgang: ∅ 18,0 min.

Projekt Nr.:	Zeichnungs-Nr.:
-	213-07-AZ-A
Artikel Nr.: 213	Mü-Nr.: 07