Wiegand-Glas

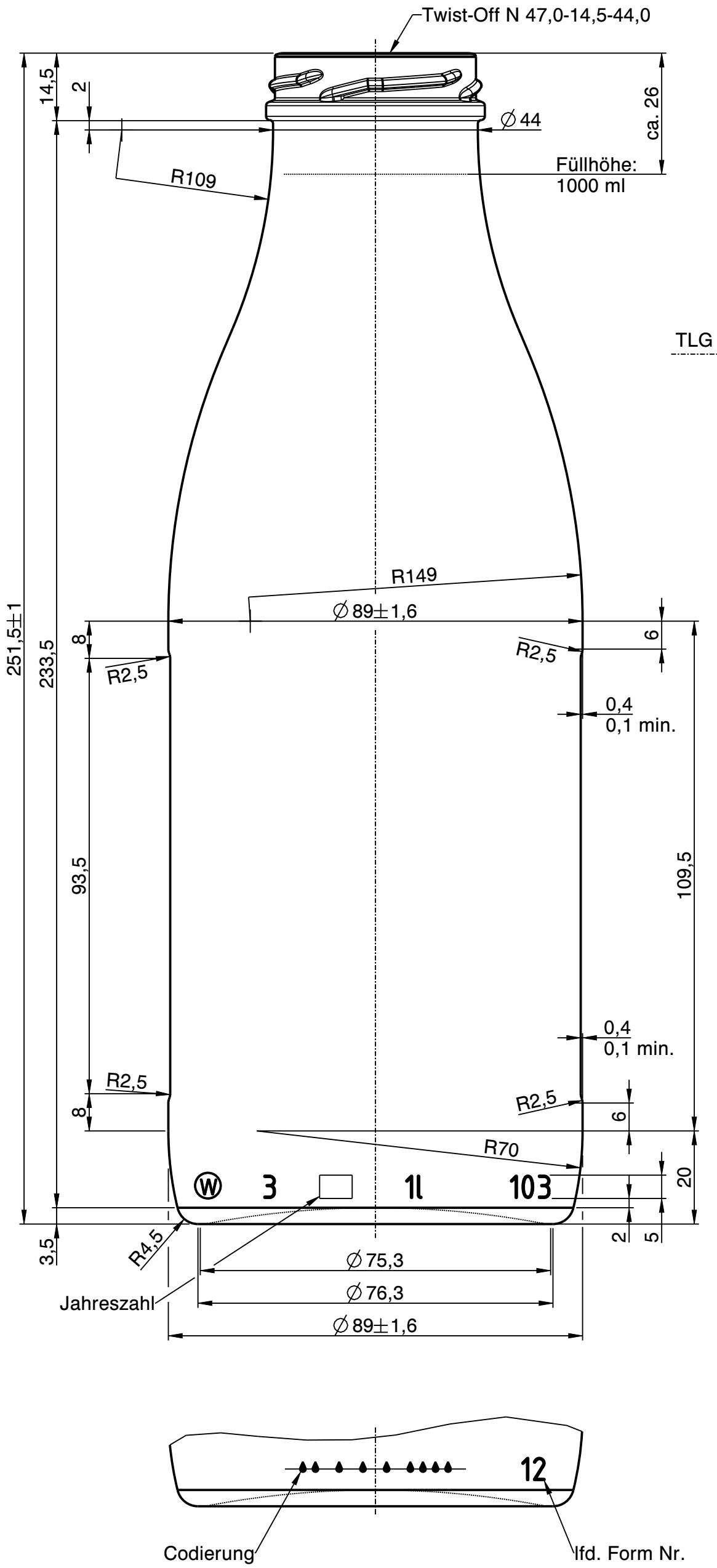

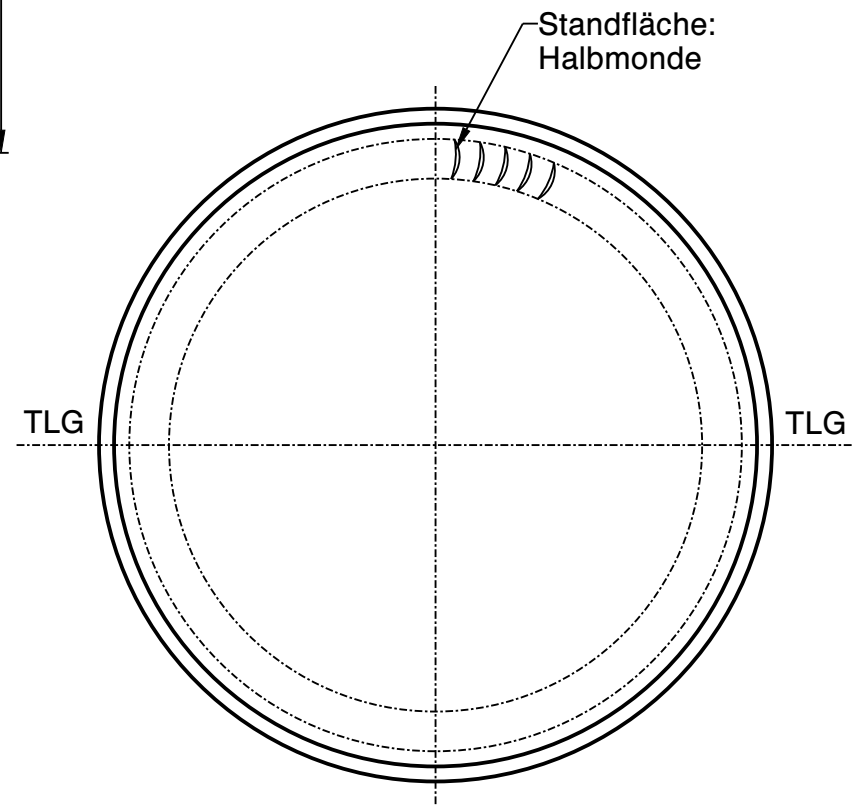

Rev.	Änderung	Datum	Name
c	EW und MW Toleranz korrigiert	11.03.24	M.Fr.
b	GH-Toleranz von ±1,7 auf ±1 geändert	28.09.23	C.Li.
a	Zeichnungs- und Mündungssyntax geändert; Schriftkopf aktualisiert; Zeichnungshistorie siehe 3361W1A (Rev. 3)	05.06.23	M.Fr.

Eigentum der Wiegand-Glashüttenwerke GmbH
Für diese Zeichnung behalten wir uns alle Rechte vor. Ohne unsere Genehmigung darf diese weder vervielfältigt, noch Dritten zugänglich gemacht werden. Auf § 2 Ziffer 7 Urheberrechtsgesetz und § 18 UWG wird hingewiesen.

Die Wiegand-Glashüttenwerke GmbH übernimmt keine Gewähr dafür, dass die Herstellung und Benutzung dieses Produkts nicht in Schutzrechte wie Marken-, Gebrauchsmusterrechte oder Ähnliches oder Urheberechte Dritter eingreift und/oder keine Schäden bei Dritten hervorruft.

Wiegand-Glashüttenwerke GmbH
Otto-Wiegand-Straße 9
D-96361 Steinbach am Wald

2016	Datum	Name	Maßstab
gezeichnet	23.11.16	S.Ka.	1:1
geprüft	19.12.16	C.Bö.	
Freigabe	16.12.16	K-H.M.	

nach Zeichnung: 3361W1A / 30.06.20 / S.Ka.

DIN 6129 | Freimaß Toleranz

Inhalt RV.: 1030 ml | MW +/- 3,5 ml | EW +/- 10 ml

Gewicht ca.: 430 g

Maßbehältnis nach FertigPackV: JA

Benennung :

1,00 l. Milch

Artikelzeichnung

Mündung:
Twist-Off N 47,0-14,5-44,0
Halsdurchgang: ∅

Projekt Nr.: -

Zeichnungs-Nr.: 226-6D-AZ-C

Artikel Nr.: 226

Mü-Nr.: 6D