Wiegand-Glas

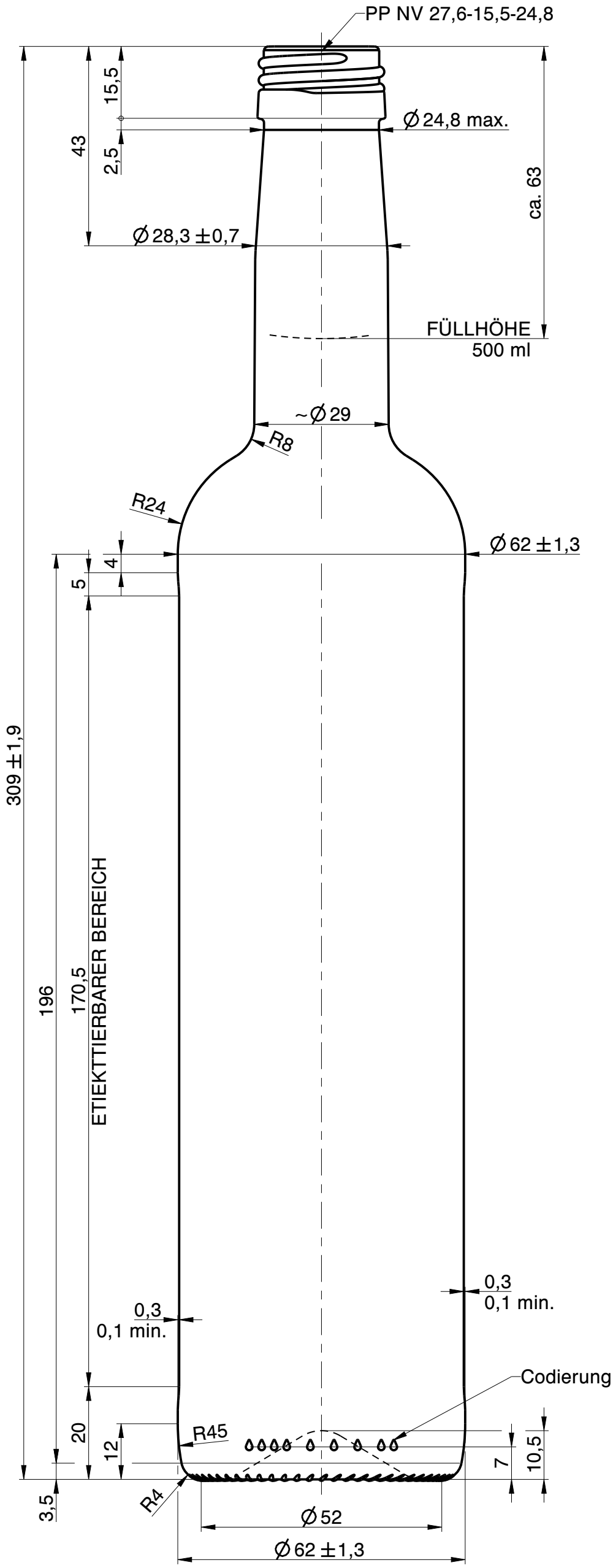

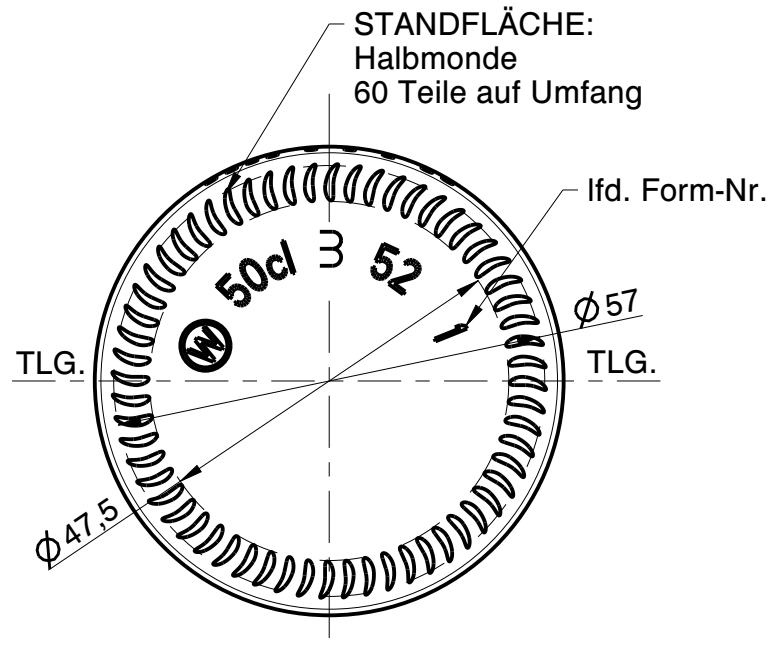

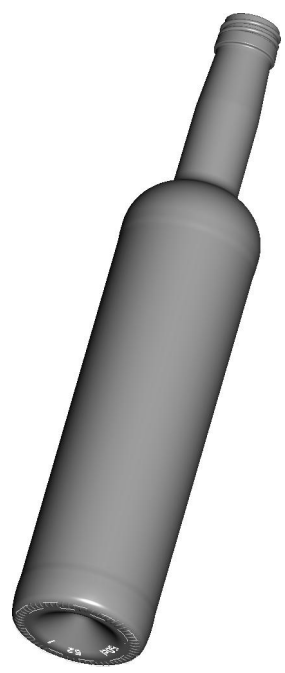

3:10

Rev.	Änderung	Datum	Name
a	Zeichnungs- und Mündungssyntax geändert; Zeichnungshistorie siehe 2559-AZ-C; (Zeichnung mit MDG 09 siehe 2559-AZ-C)	03.03.23	C.Li.

Eigentum der Wiegand-Glashüttenwerke GmbH
Für diese Zeichnung behalten wir uns alle Rechte vor. Ohne unsere Genehmigung darf diese weder vervielfältigt, noch Dritten zugänglich gemacht werden. Auf § 2 Ziffer 7 Urheberrechtsgesetz und § 18 UWG wird hingewiesen.

Die Wiegand-Glashüttenwerke GmbH übernimmt keine Gewähr dafür, dass die Herstellung und Benutzung dieses Produkts nicht in Schutzrechte wie Marken-, Gebrauchsmusterrechte oder Ähnliches oder Urheberechte Dritter eingreift und/oder keine Schäden bei Dritten hervorruft.

Wiegand-Glashüttenwerke GmbH
Otto-Wiegand-Straße 9
D-96361 Steinbach am Wald

2014	Datum	Name	Maßstab
gezeichnet	14.10.14	R.Zi.	1:1

nach Zeichnung:	2559-AZ-C / 31.01.19 / R.Zi.
DIN 6129	Freimaß Toleranz

Inhalt RV.: 520 ml — MW +/- 3,5 ml — EW +/- 10 ml

Gewicht ca.: 400 g

Maßbehältnis nach FertigPackV: JA

Benennung :

0,50 l. Sirup

Artikelzeichnung

Mündung:
PP NV 27,6-15,5-24,8
Halsdurchgang: Ø 16,0 min.

Projekt Nr.:	Zeichnungs-Nr.:
038/14	2559-164-AZ-A
Artikel Nr.: 2559	Mü-Nr.: 164