Wiegand-Glas

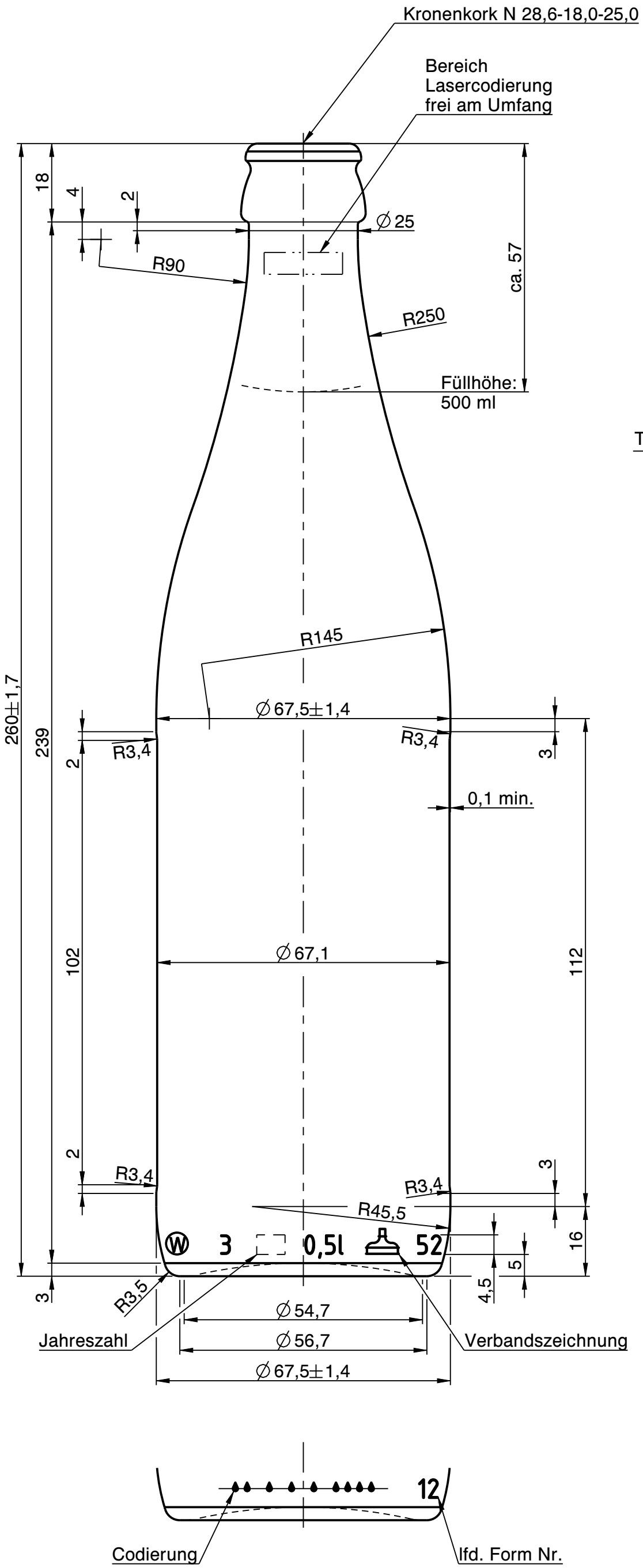

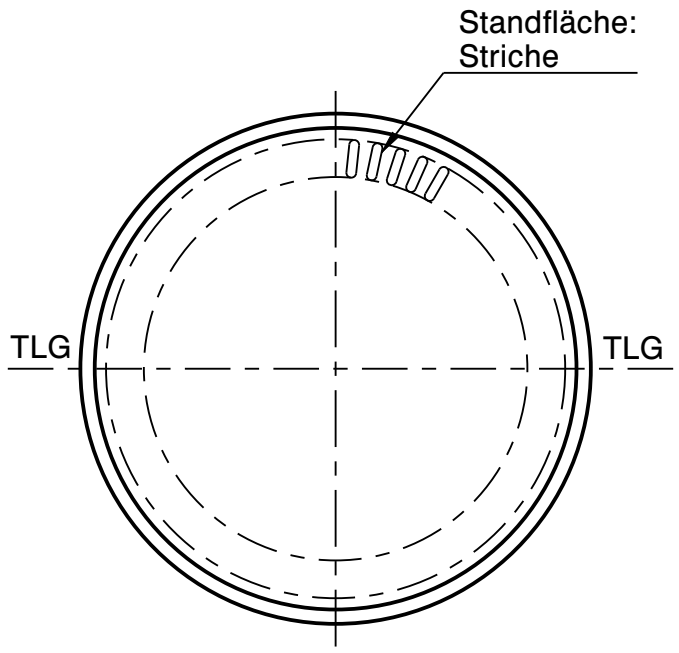

Rev.	Änderung	Datum	Name
b	Bereich für Lasercode ergänzt	19.09.23	M.Fr.
a	Zeichnungs- und Mündungssyntax geändert; Schriftkopf aktualisiert; Zeichnungshistorie siehe 0918W1D (Rev. 2)	13.10.22	C.Li.

Eigentum der Wiegand-Glashüttenwerke GmbH
Für diese Zeichnung behalten wir uns alle Rechte vor. Ohne unsere Genehmigung darf diese weder vervielfältigt, noch Dritten zugänglich gemacht werden. Auf § 2 Ziffer 7 Urheberrechtsgesetz und § 18 UWG wird hingewiesen.

Die Wiegand-Glashüttenwerke GmbH übernimmt keine Gewähr dafür, dass die Herstellung und Benutzung dieses Produkts nicht in Schutzrechte wie Marken-, Gebrauchsmusterrechte oder Ähnliches oder Urheberechte Dritter eingreift und/oder keine Schäden bei Dritten hervorruft.

Wiegand-Glashüttenwerke GmbH
Otto-Wiegand-Straße 9
D-96361 Steinbach am Wald

2013	Datum	Name	Maßstab
gezeichnet	06.06.13	H.Re.	1:1
geprüft	06.06.13	N.St.	

nach Zeichnung:	0918W1D / 08.11.18 / S.Ka.
DIN 6129	Freimaß Toleranz

Inhalt RV.: 520 ml — MW +/- 3,5 ml; EW +/- 10 ml

Gewicht ca.: 360 g

Maßbehältnis nach FertigPackV: JA

Benennung :

0,50 l. Bier NRW

Artikelzeichnung

Mündung:
Kronenkork N 28,6-18,0-25,0
Halsdurchgang: ∅ 15,5 min.

Projekt Nr.:	Zeichnungs-Nr.:
-	269-03-AZ-B
Artikel Nr.: 269	Mü-Nr.: 03