Wiegand-Glas

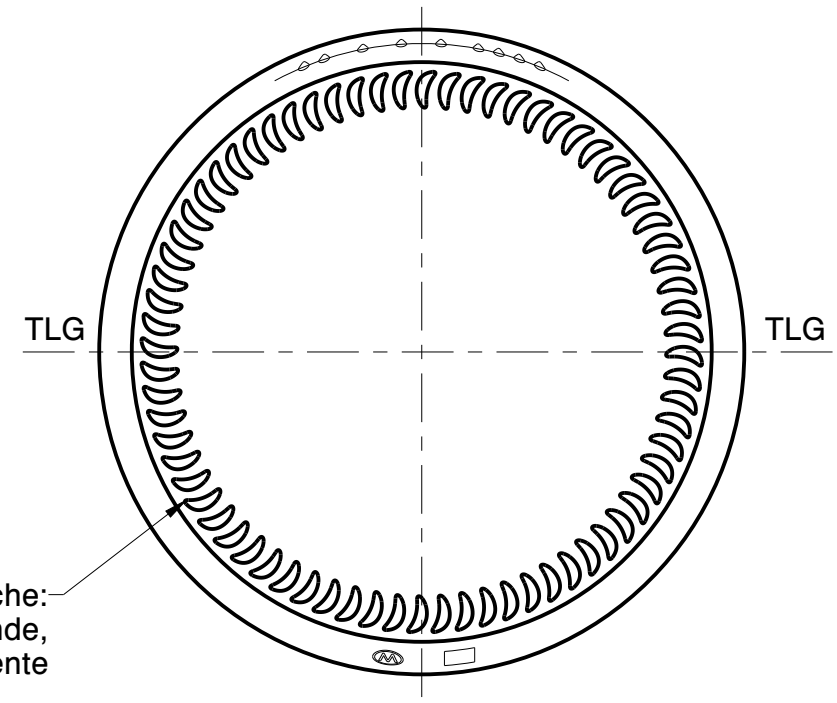

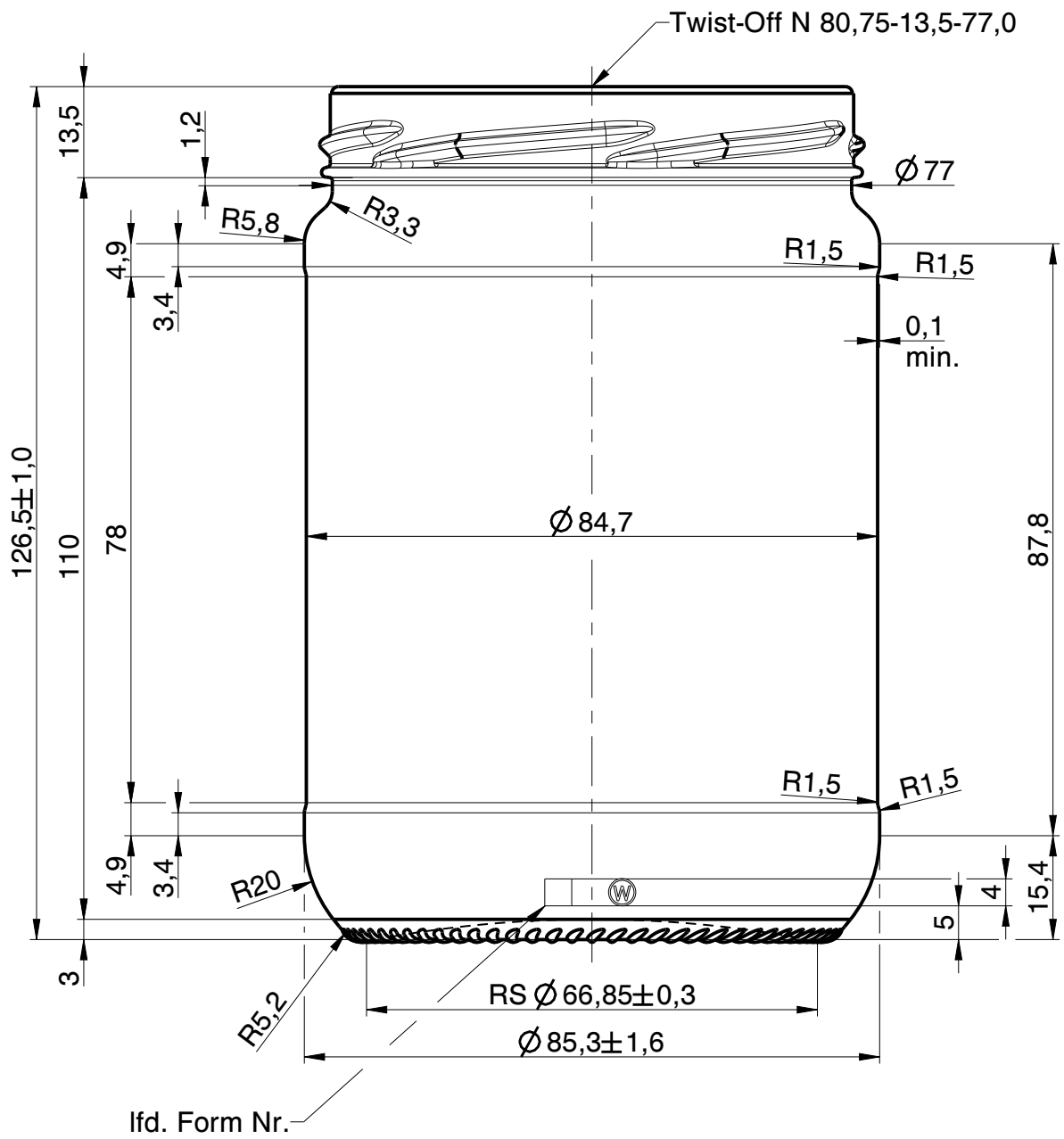

Rückseite

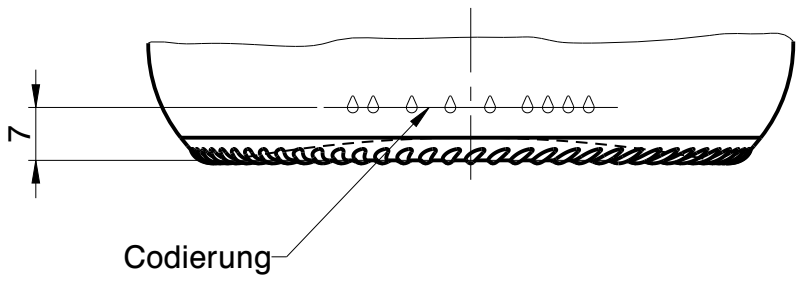

Rev.	Änderung	Datum	Name
b	Gewicht korrigiert	05.10.23	C.Li.
a	Zeichnungs- und Mündungssyntax geändert; Zeichnungshistorie siehe 2730-AZ-F	27.09.23	C.Li.

Eigentum der Wiegand-Glashüttenwerke GmbH
Für diese Zeichnung behalten wir uns alle Rechte vor. Ohne unsere Genehmigung darf diese weder vervielfältigt, noch Dritten zugänglich gemacht werden. Auf § 2 Ziffer 7 Urheberrechtsgesetz und § 18 UWG wird hingewiesen.

Die Wiegand-Glashüttenwerke GmbH übernimmt keine Gewähr dafür, dass die Herstellung und Benutzung dieses Produkts nicht in Schutzrechte wie Marken-, Gebrauchsmusterrechte oder Ähnliches oder Urheberechte Dritter eingreift und/oder keine Schäden bei Dritten hervorruft.

Wiegand-Glashüttenwerke GmbH
Otto-Wiegand-Straße 9
D-96361 Steinbach am Wald

2002	Datum	Name	Maßstab
gezeichnet	27.05.02	D.Ti.	1:1

nach Zeichnung:	2730-AZ-F / 28.06.19 / L.Kn.
DIN 6129	Freimaß Toleranz

Inhalt RV.: 580 ml MW +/- ml EW +/- 12 ml

Gewicht ca.: 260 g

Maßbehältnis nach FertigPackV: NEIN

Benennung :

580 ml Bohnenglas

Artikelzeichnung

Mündung:
Twist-Off N 80,75-13,5-77,0
Halsdurchgang: Ø

Projekt Nr.:	Zeichnungs-Nr.:
-	2730-Y5-AZ-A

Artikel Nr.: 2730 Mü-Nr.: Y5