Wiegand-Glas

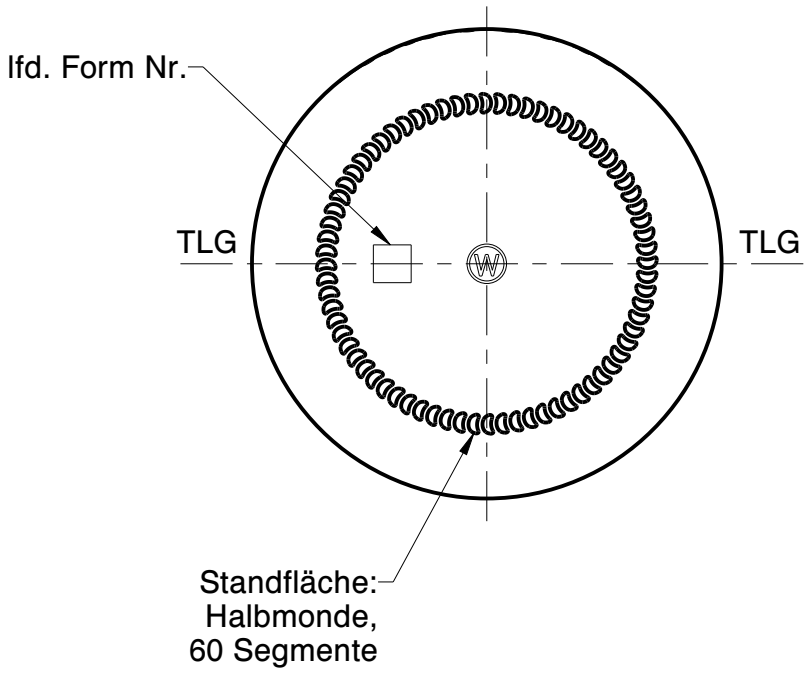

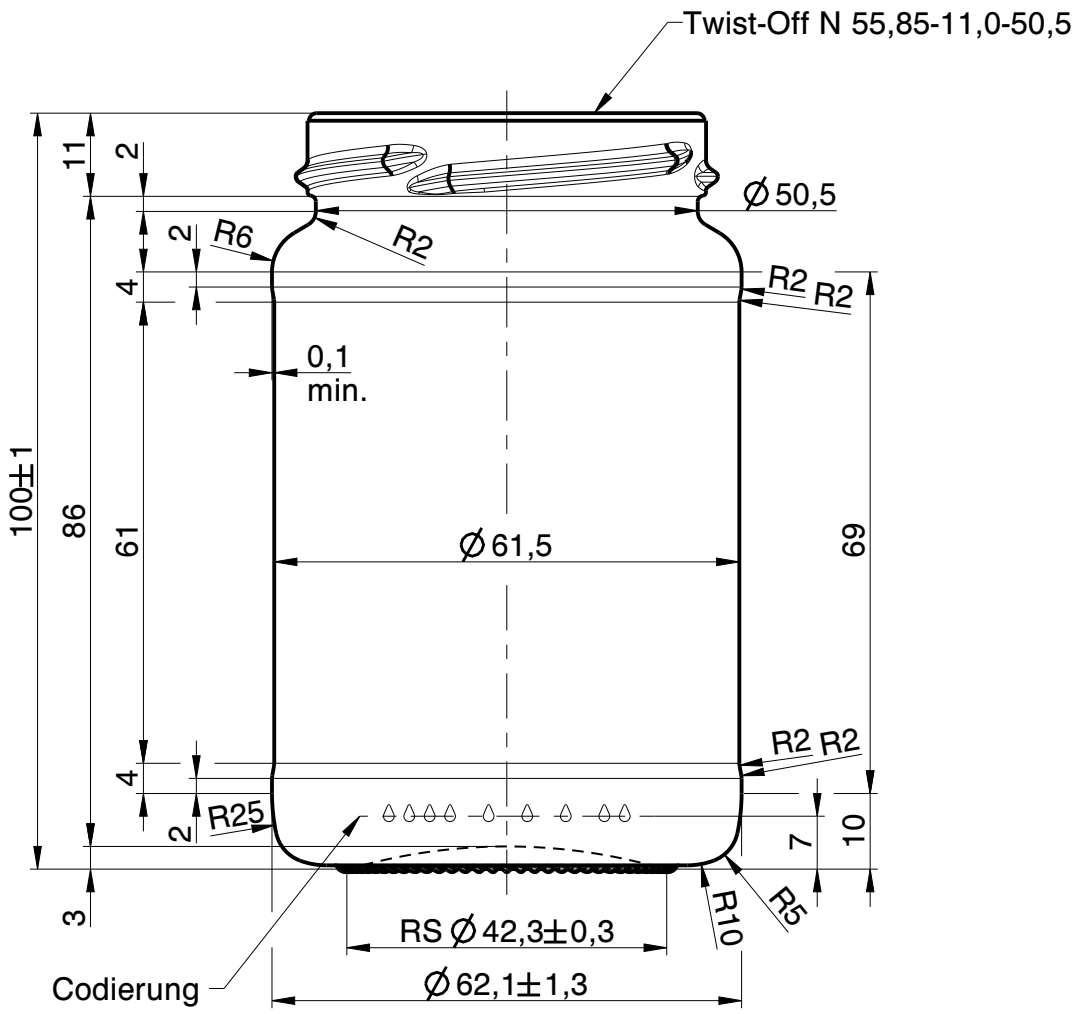

Rev.	Änderung	Datum	Name
a	Zeichnungs- & Mündungs-syntax geändert; Zeichnungshistorie siehe 2760-AZ-J	11.07.23	D.Ar.

Eigentum der Wiegand-Glashüttenwerke GmbH
Für diese Zeichnung behalten wir uns alle Rechte vor. Ohne unsere Genehmigung darf diese weder vervielfältigt, noch Dritten zugänglich gemacht werden. Auf § 2 Ziffer 7 Urheberrechtsgesetz und § 18 UWG wird hingewiesen.

Die Wiegand-Glashüttenwerke GmbH übernimmt keine Gewähr dafür, dass die Herstellung und Benutzung dieses Produkts nicht in Schutzrechte wie Marken-, Gebrauchs-musterrechte oder Ähnliches oder Urheberechte Dritter eingreift und/oder keine Schäden bei Dritten hervorruft.

Wiegand-Glashüttenwerke GmbH
Otto-Wiegand-Straße 9
D-96361 Steinbach am Wald

1996	Datum	Name	Maßstab
gezeichnet	26.10.96	H.Kü.	1:1

nach Zeichnung:	2760-AZ-J / 19.09.19 / D.Ar.
DIN 6129	Freimaß Toleranz

Inhalt RV.: 225 ml MW +/- - ml EW +/- 5 ml

Gewicht ca.: 135 g

Maßbehältnis nach FertigPackV: NEIN

Benennung :

225 ml Konfitüre

Artikelzeichnung

Mündung:
Twist-Off N 55,85-11,0-50,5
Halsdurchgang: Ø

Projekt Nr.:	Zeichnungs-Nr.:
-	2760-S8-AZ-A

Artikel Nr.:	Mü-Nr.:
2760	S8