Wiegand-Glas

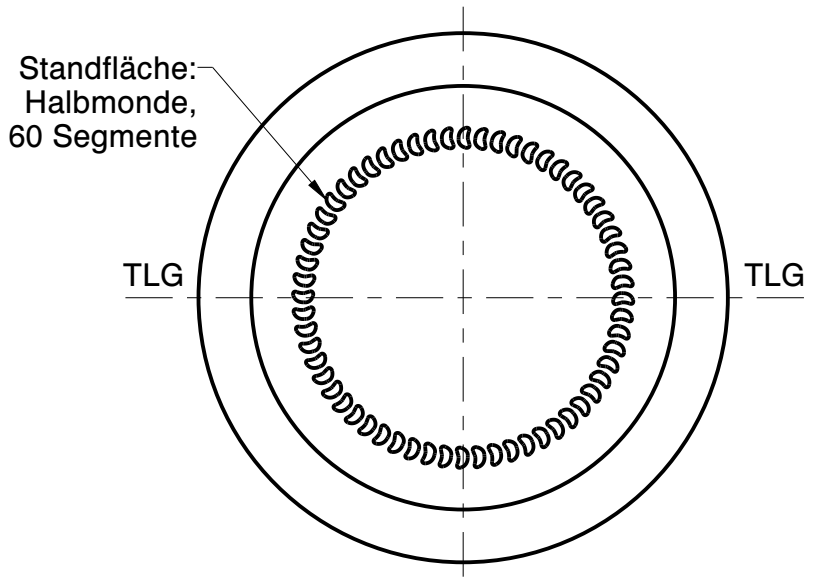

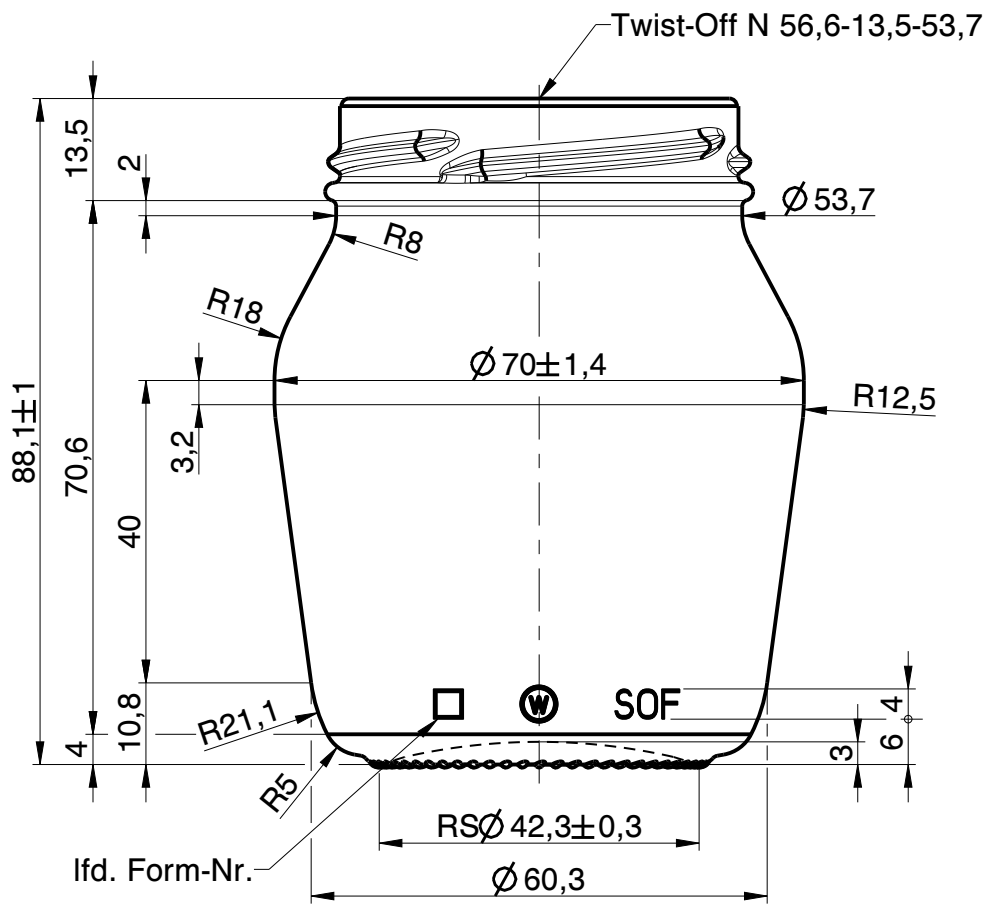

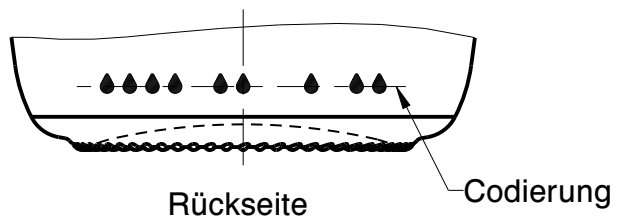

Rev.	Änderung	Datum	Name
a	Zeichnungs- und Mündungssyntax geändert; Zeichnungshistorie siehe 2770-AZ-F	25.09.23	C.Li.

Eigentum der Wiegand-Glashüttenwerke GmbH
Für diese Zeichnung behalten wir uns alle Rechte vor. Ohne unsere Genehmigung darf diese weder vervielfältigt, noch Dritten zugänglich gemacht werden. Auf § 2 Ziffer 7 Urheberrechtsgesetz und § 18 UWG wird hingewiesen.

Die Wiegand-Glashüttenwerke GmbH übernimmt keine Gewähr dafür, dass die Herstellung und Benutzung dieses Produkts nicht in Schutzrechte wie Marken-, Gebrauchsmusterrechte oder Ähnliches oder Urheberechte Dritter eingreift und/oder keine Schäden bei Dritten hervorruft.

Wiegand-Glashüttenwerke GmbH
Otto-Wiegand-Straße 9
D-96361 Steinbach am Wald

2001	Datum	Name	Maßstab
gezeichnet	25.07.01	D.Ti.	1:1

nach Zeichnung:	2770-AZ-F / 18.06.19 / D.Ar.
DIN 6129	Freimaß Toleranz

Inhalt RV.: 211 ml — MW +/- ml — EW +/- 3,7 ml

Gewicht ca.: 128 g

Maßbehältnis nach FertigPackV: NEIN

Benennung :

180 ml Verpackungsglas Ronald

Artikelzeichnung

Mündung:
Twist-Off N 56,6-13,5-53,7
Halsdurchgang: Ø

Projekt Nr.:	Zeichnungs-Nr.:
-	2770-S9-AZ-A
Artikel Nr.: 2770	Mü-Nr.: S9