Champagner NV 33,0-17,4-28,5

Wiegand-Glas

Vorbodennaht nicht auf der Standfläche verlaufend!

Nicht für Flaschengärung geeignet

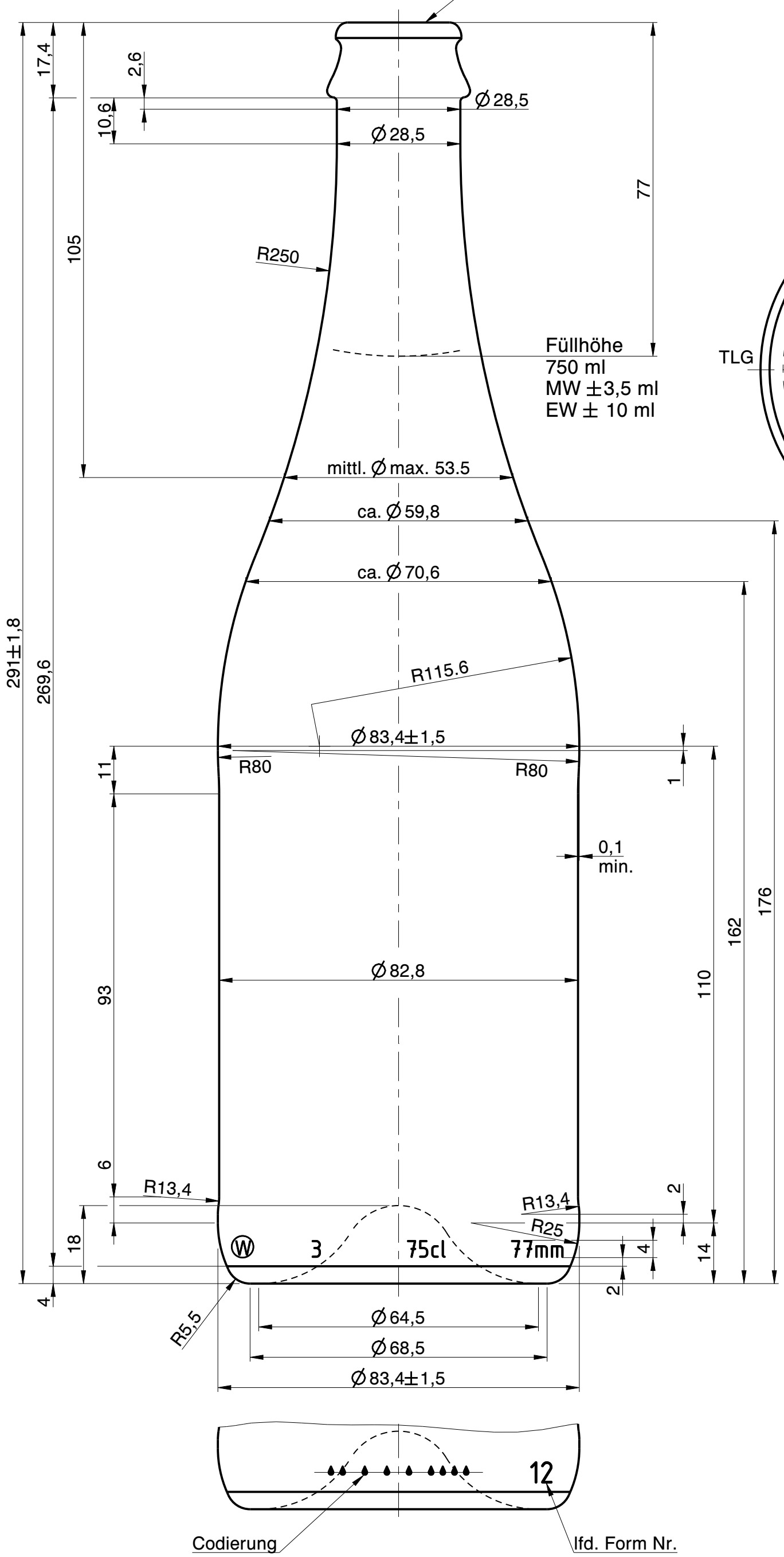

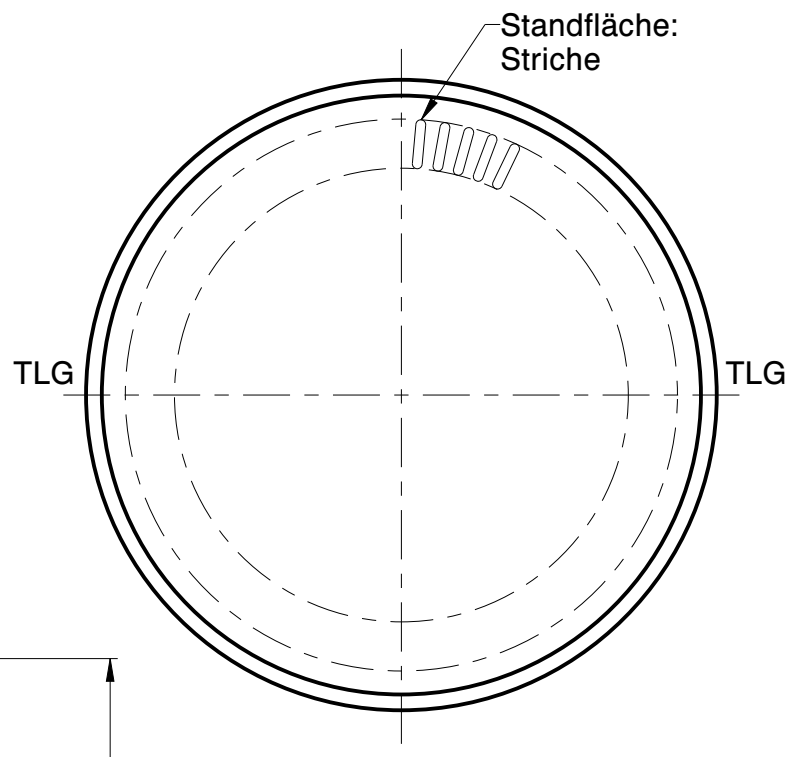

Rev.	Änderung	Datum	Name
a	Zeichnungs- und Mündungssyntax geändert; Schriftkopf aktualisiert; MDG Norm aktualisiert; Zeichnungshistorie siehe 1926 W1F (Rev. 2)	09.01.23	L.Kn.

Eigentum der Wiegand-Glashüttenwerke GmbH
Für diese Zeichnung behalten wir uns alle Rechte vor. Ohne unsere Genehmigung darf diese weder vervielfältigt, noch Dritten zugänglich gemacht werden. Auf § 2 Ziffer 7 Urheberrechtsgesetz und § 18 UWG wird hingewiesen.

Die Wiegand-Glashüttenwerke GmbH übernimmt keine Gewähr dafür, dass die Herstellung und Benutzung dieses Produkts nicht in Schutzrechte wie Marken-, Gebrauchsmusterrechte oder Ähnliches oder Urheberechte Dritter eingreift und/oder keine Schäden bei Dritten hervorruft.

Wiegand-Glashüttenwerke GmbH
Otto-Wiegand-Straße 9
D-96361 Steinbach am Wald

2002	Datum	Name	Maßstab
gezeichnet	24.06.02	L.Kn.	1:1

nach Zeichnung:	1926W1F / 04.09.15 / H.Re.
DIN 6129	Freimaß Toleranz

Inhalt RV.: ca. 780 ml — MW +/- - ml; EW +/- - ml

Gewicht ca.: 560 g

Maßbehältnis nach FertigPackV: JA

Benennung :

0,75 l. Sekt L

Artikelzeichnung

Mündung:
Champagner NV 33,0-17,4-28,5
Halsdurchgang: Ø 17,1 min.

Projekt Nr.:	Zeichnungs-Nr.:
-	279-17-AZ-A
Artikel Nr.: 279	Mü-Nr.: 17