Wiegand-Glas

Vorbodennaht nicht auf der Standfläche verlaufend!

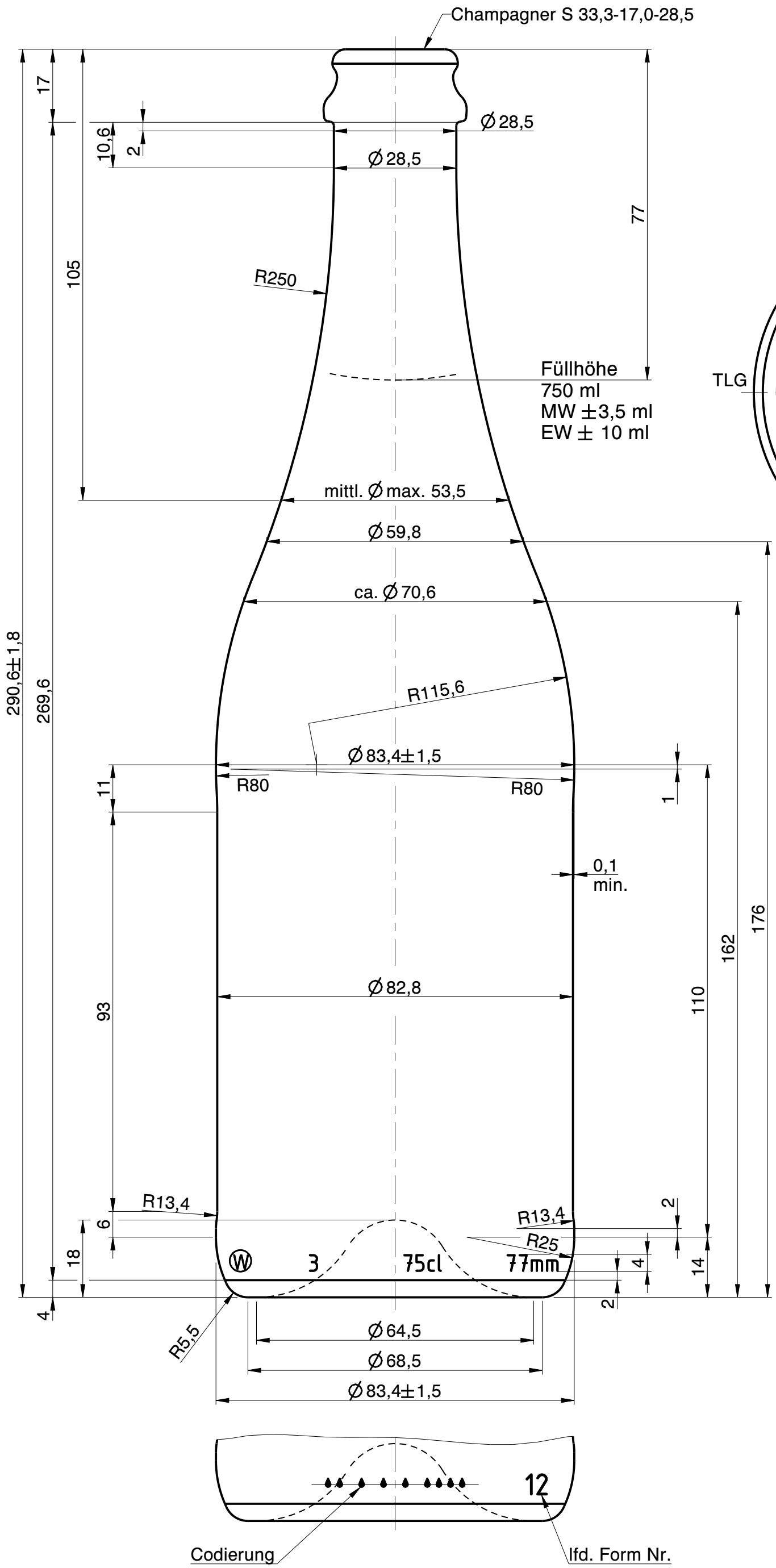

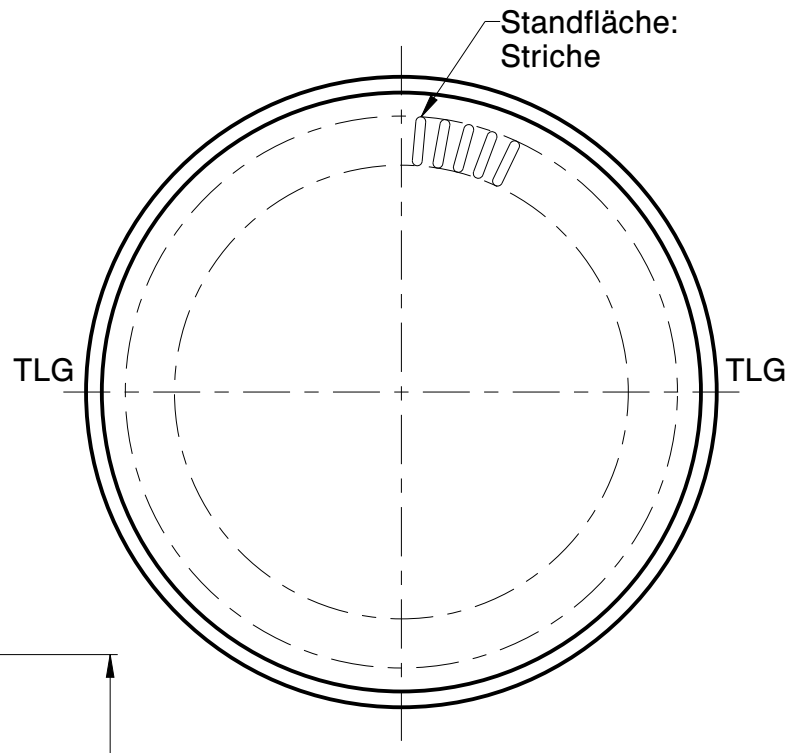

Rev.	Änderung	Datum	Name
a	Zeichnungs- und Mündungssyntax geändert; Schriftkopf aktualisiert; MDG Norm aktualisiert; Zeichnungshistorie siehe 1926 W1C (Rev. 3)	09.01.23	L.Kn.

Eigentum der Wiegand-Glashüttenwerke GmbH
Für diese Zeichnung behalten wir uns alle Rechte vor. Ohne unsere Genehmigung darf diese weder vervielfältigt, noch Dritten zugänglich gemacht werden. Auf § 2 Ziffer 7 Urheberrechtsgesetz und § 18 UWG wird hingewiesen.

Die Wiegand-Glashüttenwerke GmbH übernimmt keine Gewähr dafür, dass die Herstellung und Benutzung dieses Produkts nicht in Schutzrechte wie Marken-, Gebrauchsmusterrechte oder Ähnliches oder Urheberechte Dritter eingreift und/oder keine Schäden bei Dritten hervorruft.

Wiegand-Glashüttenwerke GmbH
Otto-Wiegand-Straße 9
D-96361 Steinbach am Wald

2001	Datum	Name	Maßstab
gezeichnet	20.03.01	K.Ne.	1:1
geprüft	07.05.01	H.Re.	

nach Zeichnung:	1926W1C / 04.09.15 / H.Re.
DIN 6129	Freimaß Toleranz

Inhalt RV.: ca. 780 ml — MW +/- - ml; EW +/- - ml

Gewicht ca.: 560 g

Maßbehältnis nach FertigPackV: JA

Benennung :

0,75 l. Sekt L

Artikelzeichnung

Mündung:
Champagner S 33,3-17,0-28,5
Halsdurchgang: Ø 17,1 min.

Projekt Nr.:	Zeichnungs-Nr.:
-	279-31-AZ-A

Artikel Nr.:	Mü-Nr.:
279	31