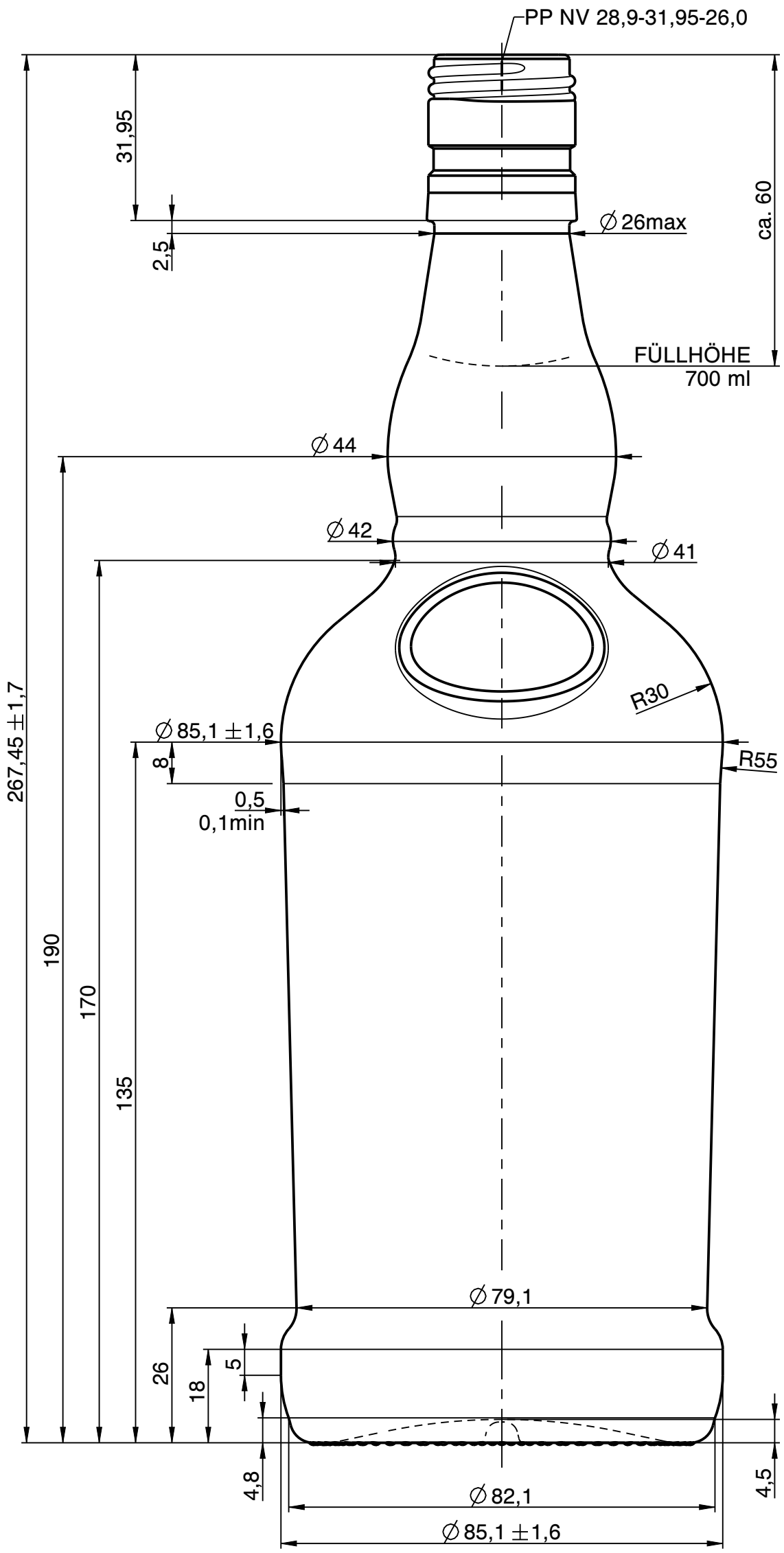

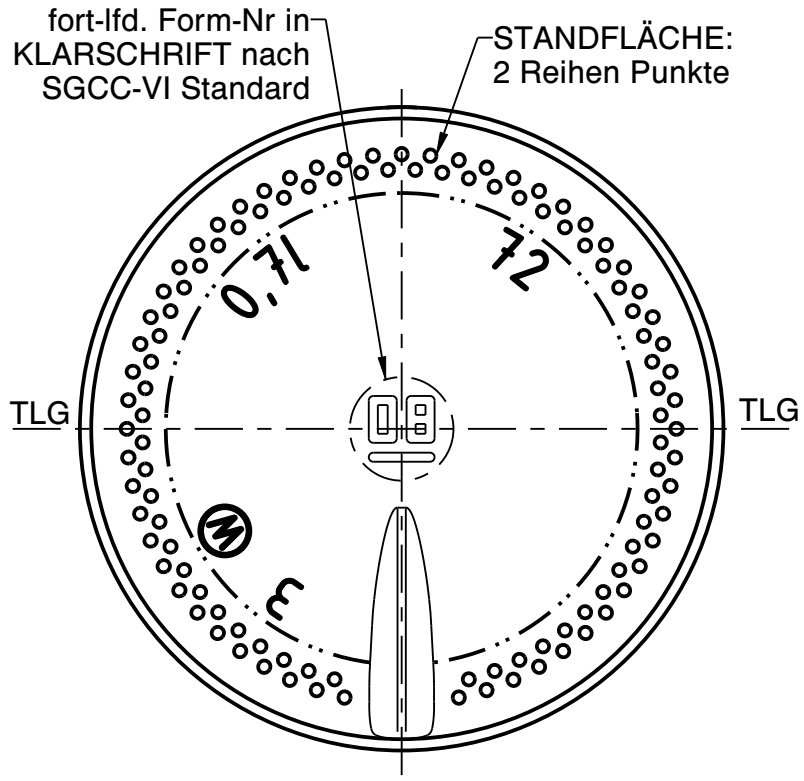

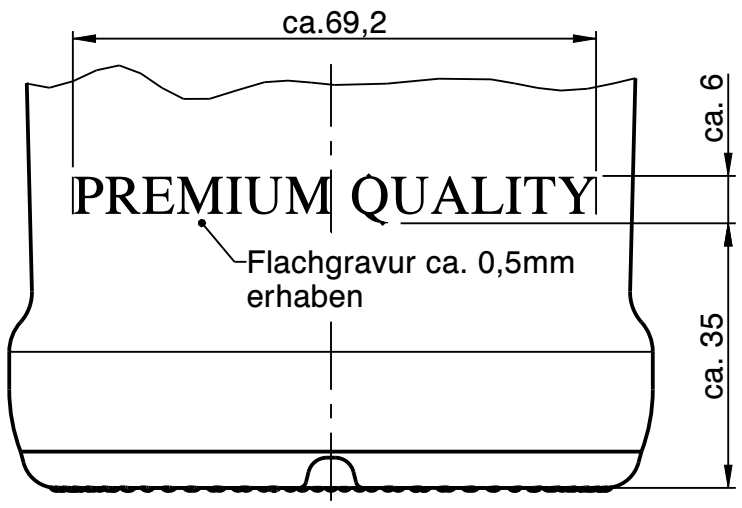

Rückseite

DETAIL
BODENNOCKE
2:1

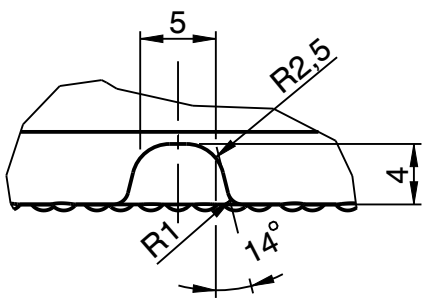

Rev.	Änderung	Datum	Name
a	Zeichnungs- und Mündungssyntax geändert; Schriftkopf aktualisiert; Zeichnungshistorie s. 2283-AZ-B	04.01.23	C.He.

Eigentum der Wiegand-Glashüttenwerke GmbH
Für diese Zeichnung behalten wir uns alle Rechte vor. Ohne unsere Genehmigung darf diese weder vervielfältigt, noch Dritten zugänglich gemacht werden. Auf § 2 Ziffer 7 Urheberrechtsgesetz und § 18 UWG wird hingewiesen.

Die Wiegand-Glashüttenwerke GmbH übernimmt keine Gewähr dafür, dass die Herstellung und Benutzung dieses Produkts nicht in Schutzrechte wie Marken-, Gebrauchsmusterrechte oder Ähnliches oder Urheberechte Dritter eingreift und/oder keine Schäden bei Dritten hervorruft.

Wiegand-Glashüttenwerke GmbH
Otto-Wiegand-Straße 9
D-96361 Steinbach am Wald

2017	Datum	Name	Maßstab
gezeichnet	28.04.17	C.Li.	1:1

nach Zeichnung:	2283-AZ-B / 23.05.19 / C.Li.
DIN 6129	Freimaß Toleranz

Inhalt RV.: 720 ml — MW +/- 3,5 ml — EW +/- 10 ml

Gewicht ca.: 500 g

Maßbehältnis nach FertigPackV: JA

Benennung :

0,70 l. Whisky Siegel N

Artikelzeichnung

Mündung:
PP NV 28,9-31,95-26,0
Halsdurchgang: ∅ 16,0 min.

Projekt Nr.:	Zeichnungs-Nr.:
072/17	2883-118-AZ-A
Artikel Nr.: 2883	Mü-Nr.: 118