Wiegand-Glas

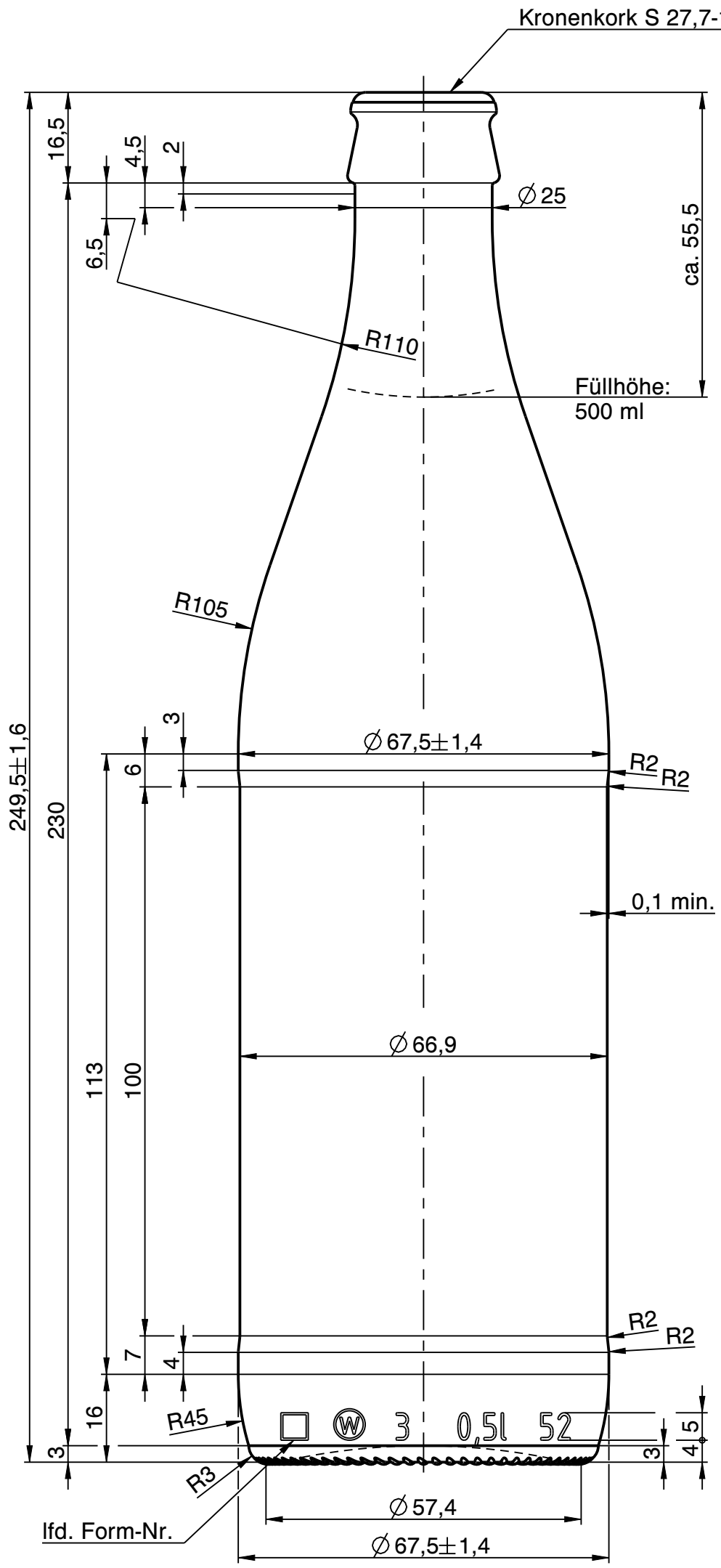

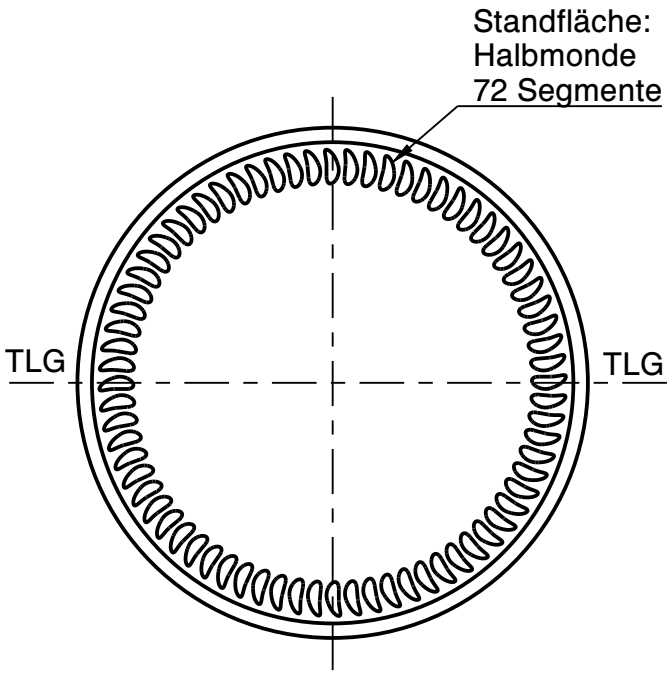

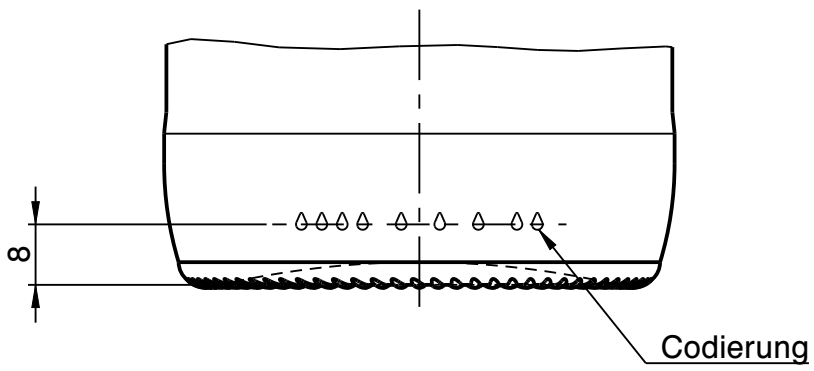

Rev.	Änderung	Datum	Name
a	Zeichnungs- und Mündungssyntax geändert; Zeichnungshistorie siehe 3001-AZ-H	25.05.23	C.Bö.

Eigentum der Wiegand-Glashüttenwerke GmbH
Für diese Zeichnung behalten wir uns alle Rechte vor. Ohne unsere Genehmigung darf diese weder vervielfältigt, noch Dritten zugänglich gemacht werden. Auf § 2 Ziffer 7 Urheberrechtsgesetz und § 18 UWG wird hingewiesen.

Die Wiegand-Glashüttenwerke GmbH übernimmt keine Gewähr dafür, dass die Herstellung und Benutzung dieses Produkts nicht in Schutzrechte wie Marken-, Gebrauchsmusterrechte oder Ähnliches oder Urheberechte Dritter eingreift und/oder keine Schäden bei Dritten hervorruft.

Wiegand-Glashüttenwerke GmbH
Otto-Wiegand-Straße 9
D-96361 Steinbach am Wald

2009	Datum	Name	Maßstab
gezeichnet	10.11.09	D.Ab.	1:1

nach Zeichnung:	3001-AZ-H / 28.05.19 / C.Li.
DIN 6129	Freimaß Toleranz

Inhalt RV.: 520 ml — MW +/- 3 ml, EW +/- 10 ml

Gewicht ca.: 276 g

Maßbehältnis nach FertigPackV: JA

Benennung :

0,50 l. Bier L

Artikelzeichnung

Mündung:
Kronenkork S 27,7-16,5-25,0
Halsdurchgang: ∅ 15,5 min.

Projekt Nr.:	Zeichnungs-Nr.:
-	3001-3P-AZ-A
Artikel Nr.: 3001	Mü-Nr.: 3P