Wiegand-Glas

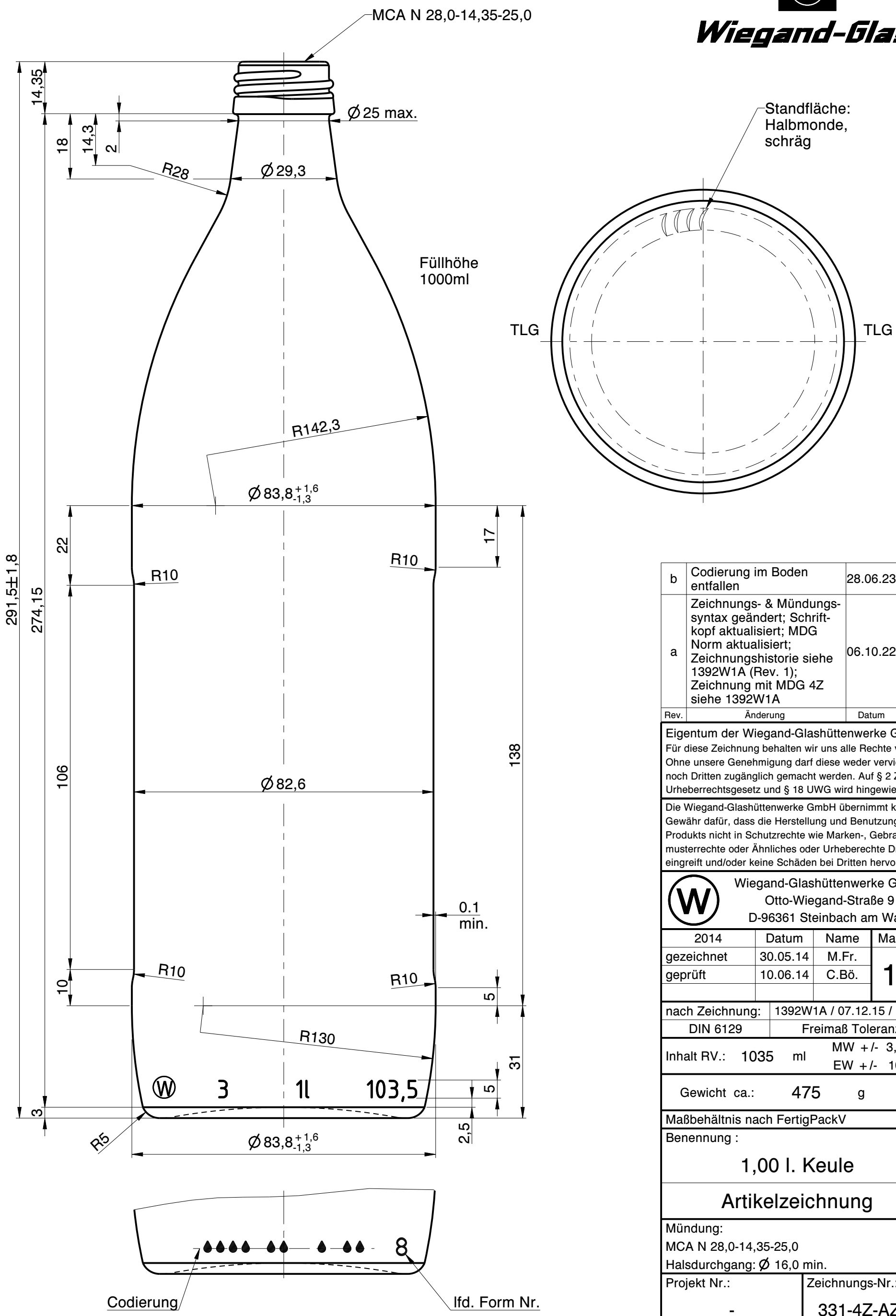

Rev.	Änderung	Datum	Name
b	Codierung im Boden entfallen	28.06.23	D.Eb.
a	Zeichnungs- & Mündungs-syntax geändert; Schrift-kopf aktualisiert; MDG Norm aktualisiert; Zeichnungshistorie siehe 1392W1A (Rev. 1); Zeichnung mit MDG 4Z siehe 1392W1A	06.10.22	L.Kn.

Eigentum der Wiegand-Glashüttenwerke GmbH
Für diese Zeichnung behalten wir uns alle Rechte vor. Ohne unsere Genehmigung darf diese weder vervielfältigt, noch Dritten zugänglich gemacht werden. Auf § 2 Ziffer 7 Urheberrechtsgesetz und § 18 UWG wird hingewiesen.

Die Wiegand-Glashüttenwerke GmbH übernimmt keine Gewähr dafür, dass die Herstellung und Benutzung dieses Produkts nicht in Schutzrechte wie Marken-, Gebrauchs-musterrechte oder Ähnliches oder Urheberechte Dritter eingreift und/oder keine Schäden bei Dritten hervorruft.

Wiegand-Glashüttenwerke GmbH
Otto-Wiegand-Straße 9
D-96361 Steinbach am Wald

2014	Datum	Name	Maßstab
gezeichnet	30.05.14	M.Fr.	1:1
geprüft	10.06.14	C.Bö.	

nach Zeichnung:	1392W1A / 07.12.15 / H.Re.
DIN 6129	Freimaß Toleranz

Inhalt RV.: 1035 ml — MW +/- 3,5 ml; EW +/- 10 ml

Gewicht ca.: 475 g

Maßbehältnis nach FertigPackV: JA

Benennung :

1,00 l. Keule

Artikelzeichnung

Mündung:
MCA N 28,0-14,35-25,0
Halsdurchgang: Ø 16,0 min.

Projekt Nr.:	Zeichnungs-Nr.:
-	331-4Z-AZ-B
Artikel Nr.: 331	Mü-Nr.: 4Z