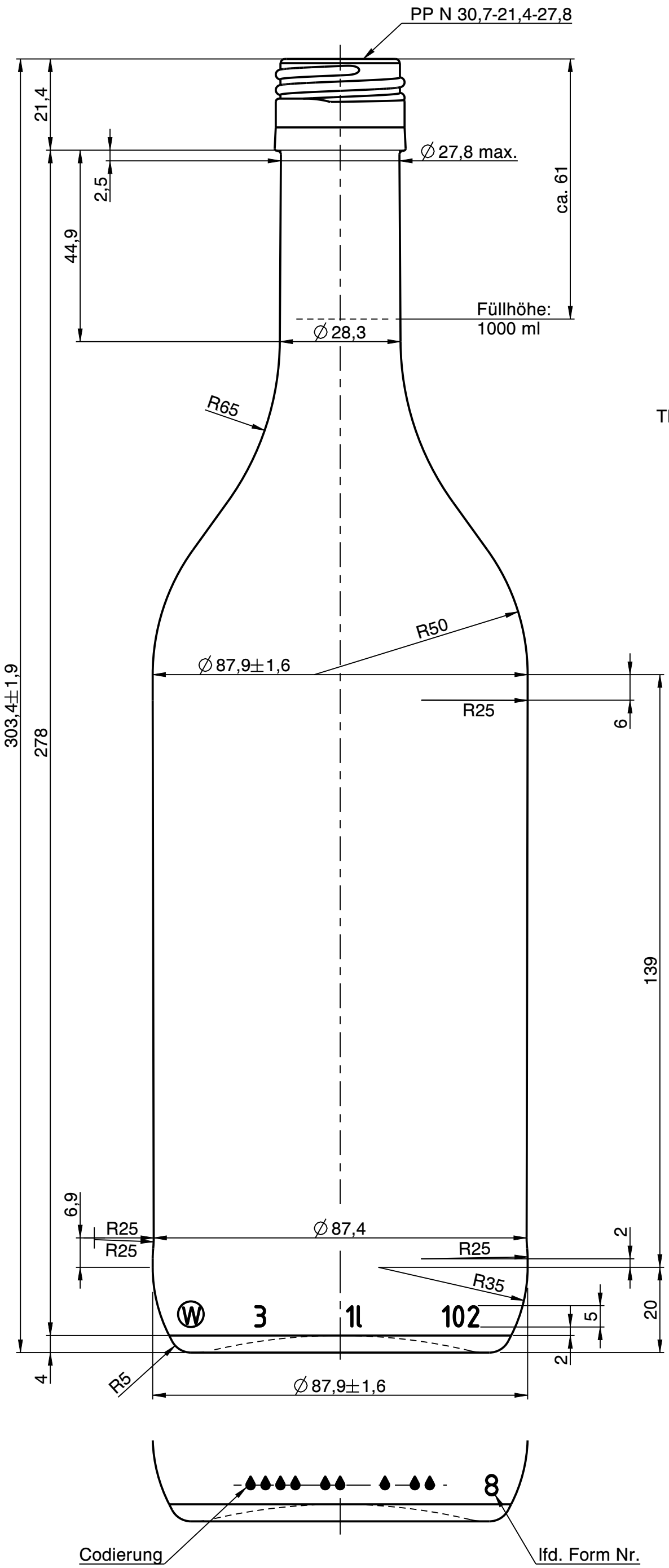

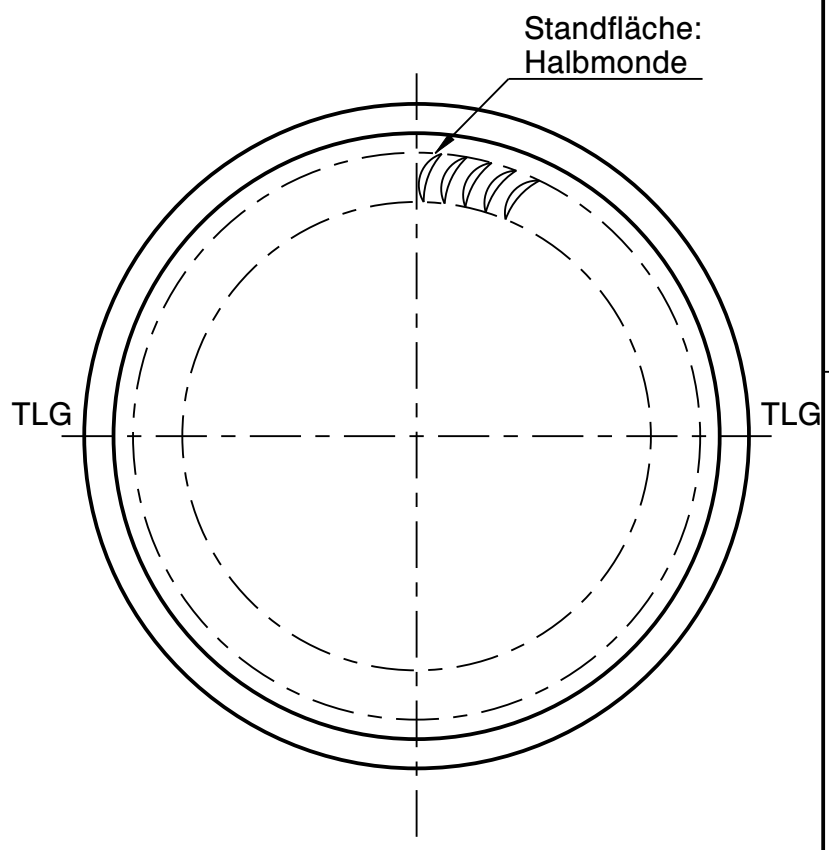

Wiegand-Glas

Rev.	Änderung	Datum	Name
a	Zeichnungs- und Mündungssyntax geändert; Schriftkopf und MDG Norm aktualisiert; Zeichnungshistorie siehe 1104W1F (Rev. 3)	22.09.22	M.Fr.

Eigentum der Wiegand-Glashüttenwerke GmbH
Für diese Zeichnung behalten wir uns alle Rechte vor. Ohne unsere Genehmigung darf diese weder vervielfältigt, noch Dritten zugänglich gemacht werden. Auf § 2 Ziffer 7 Urheberrechtsgesetz und § 18 UWG wird hingewiesen.

Die Wiegand-Glashüttenwerke GmbH übernimmt keine Gewähr dafür, dass die Herstellung und Benutzung dieses Produkts nicht in Schutzrechte wie Marken-, Gebrauchsmusterrechte oder Ähnliches oder Urheberechte Dritter eingreift und/oder keine Schäden bei Dritten hervorruft.

Wiegand-Glashüttenwerke GmbH
Otto-Wiegand-Straße 9
D-96361 Steinbach am Wald

1996	Datum	Name	Maßstab
gezeichnet	17.12.96	H.Re.	1:1
geprüft	17.12.96	N.St.	

nach Zeichnung:	1104W1F / 15.05.14 / C.Bö.
DIN 6129	Freimaß Toleranz

Inhalt RV.: 1020 ml — MW +/- 3,5 ml — EW +/- 10 ml

Gewicht ca.: 450 g

Maßbehältnis nach FertigPackV: JA

Benennung :

1,00 l. Normandie

Artikelzeichnung

Mündung:
PP N 30,7-21,4-27,8
Halsdurchgang: ∅ 18,0 min.

Projekt Nr.:	Zeichnungs-Nr.:
-	337-08-AZ-A

Artikel Nr.:	Mü-Nr.:
337	08