Wiegand-Glas

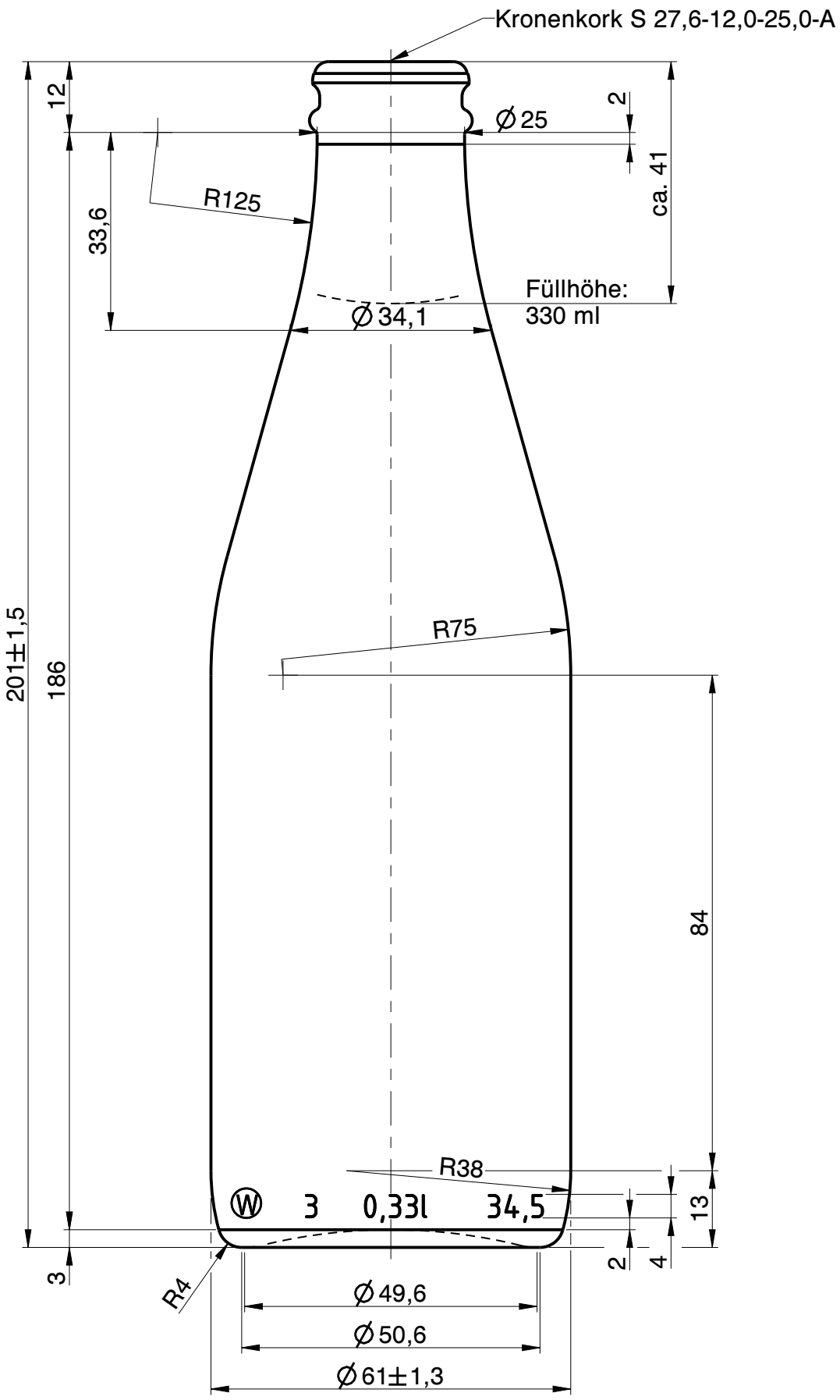

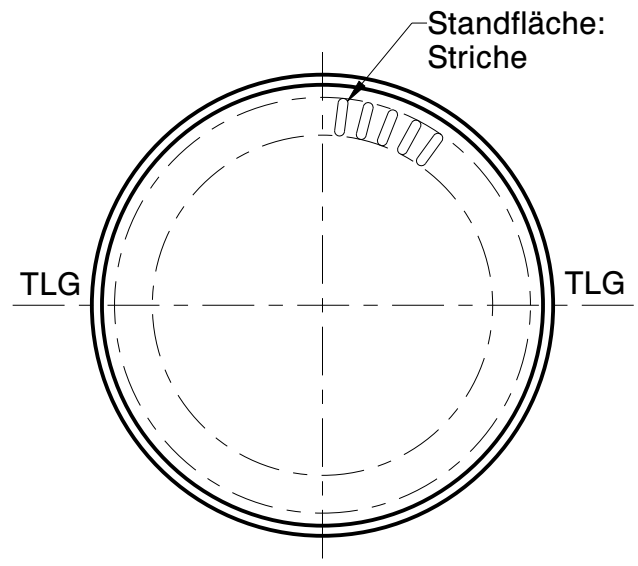

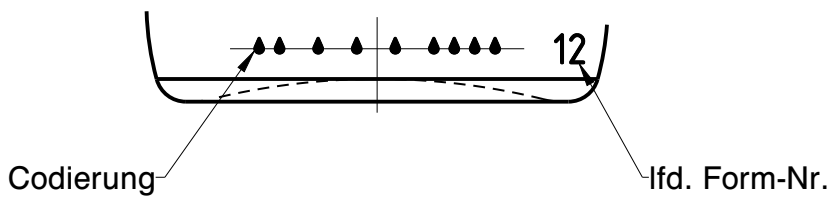

Rev.	Änderung	Datum	Name
a	Zeichnungs- und Mündungssyntax geändert; Zeichnungshistorie siehe 378-AZ-A	31.05.23	C.Li.

Eigentum der Wiegand-Glashüttenwerke GmbH
Für diese Zeichnung behalten wir uns alle Rechte vor. Ohne unsere Genehmigung darf diese weder vervielfältigt, noch Dritten zugänglich gemacht werden. Auf § 2 Ziffer 7 Urheberrechtsgesetz und § 18 UWG wird hingewiesen.

Die Wiegand-Glashüttenwerke GmbH übernimmt keine Gewähr dafür, dass die Herstellung und Benutzung dieses Produkts nicht in Schutzrechte wie Marken-, Gebrauchsmusterrechte oder Ähnliches oder Urheberechte Dritter eingreift und/oder keine Schäden bei Dritten hervorruft.

Wiegand-Glashüttenwerke GmbH
Otto-Wiegand-Straße 9
D-96361 Steinbach am Wald

2014	Datum	Name	Maßstab
gezeichnet	18.12.14	C.Bö.	1:1
geprüft	18.12.14	H.Re.	

nach Zeichnung:	378-AZ-A / 03.06.22 / M.Fr.
DIN 6129	Freimaß Toleranz

Inhalt RV.: 345 ml — MW +/- 2,2 ml; EW +/- 6,6 ml

Gewicht ca.: 185 g

Maßbehältnis nach FertigPackV: JA

Benennung :

0,33 l. Vichy

Artikelzeichnung

Mündung:
Kronenkork S 27,6-12,0-25,0-A
Halsdurchgang: Ø 16,0 min.

Projekt Nr.:	Zeichnungs-Nr.:
-	378-3F-AZ-A

Artikel Nr.:	Mü-Nr.:
378	3F