Wiegand-Glas

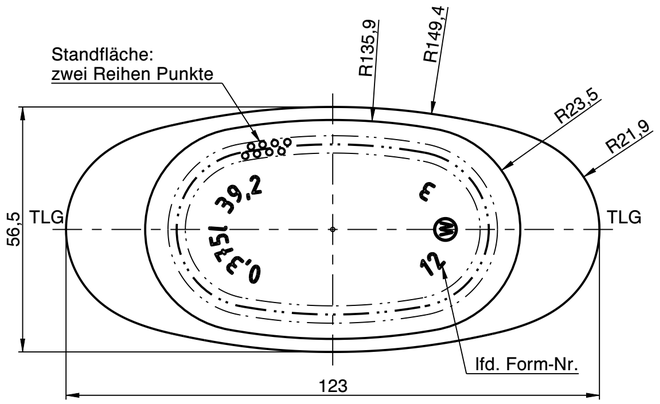

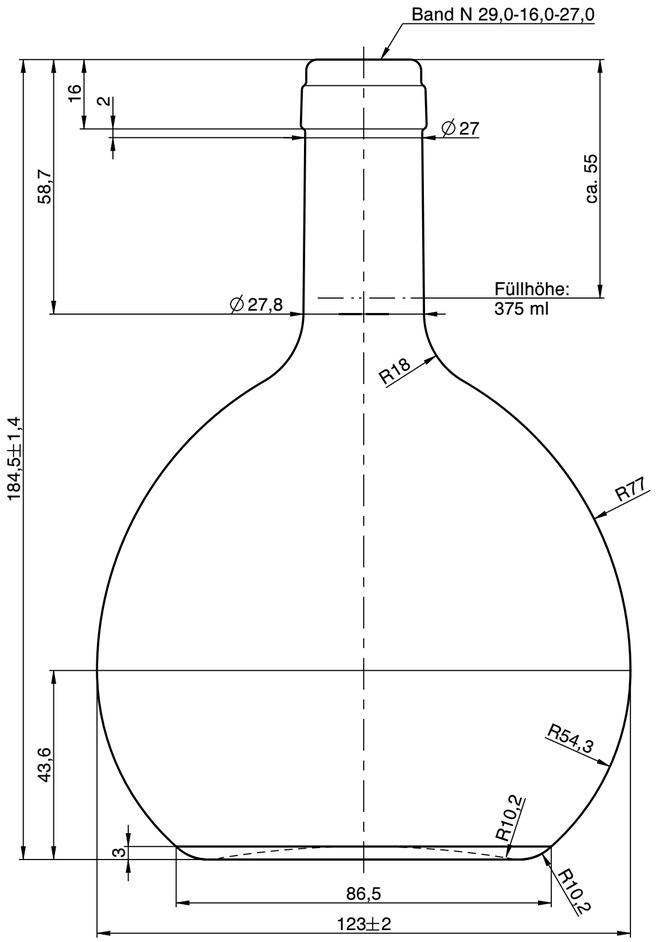

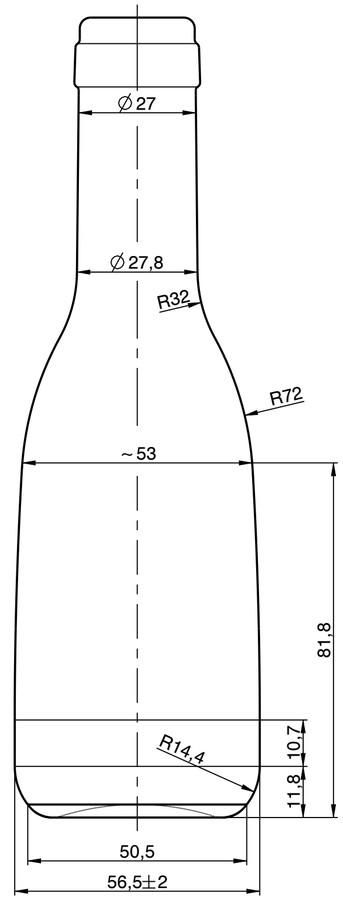

Rev.	Änderung	Datum	Name
a	Zeichnungs- und Mündungssyntax geändert; Schriftkopf aktualisiert; Zeichnungshistorie siehe 1663W1 (Rev. 1)	13.04.23	M.Fr.

Eigentum der Wiegand-Glashüttenwerke GmbH
Für diese Zeichnung behalten wir uns alle Rechte vor. Ohne unsere Genehmigung darf diese weder vervielfältigt, noch Dritten zugänglich gemacht werden. Auf § 2 Ziffer 7 Urheberrechtsgesetz und § 18 UWG wird hingewiesen.

Die Wiegand-Glashüttenwerke GmbH übernimmt keine Gewähr dafür, dass die Herstellung und Benutzung dieses Produkts nicht in Schutzrechte wie Marken-, Gebrauchsmusterrechte oder Ähnliches oder Urheberechte Dritter eingreift und/oder keine Schäden bei Dritten hervorruft.

Wiegand-Glashüttenwerke GmbH
Otto-Wiegand-Straße 9
D-96361 Steinbach am Wald

1998	Datum	Name	Maßstab
gezeichnet	16.10.98	K.Ne.	1:1
geprüft	13.11.98	K.Se.	

nach Zeichnung:	1663W1 / 01.06.11 / H.Re.
DIN 6129	Freimaß Toleranz

Inhalt RV.: 392 ml — MW +/- 2,5 ml; EW +/- 7,5 ml

Gewicht ca.: 400 g

Maßbehältnis nach FertigPackV: JA

Benennung :

0,375 l. Bocksbeutel

Artikelzeichnung

Mündung:
Band N 29,0-16,0-27,0
Halsdurchgang: ∅ 17,1 min.

Projekt Nr.:	Zeichnungs-Nr.:
-	423-1N-AZ-A
Artikel Nr.: 423	Mü-Nr.: 1N