Wiegand-Glas

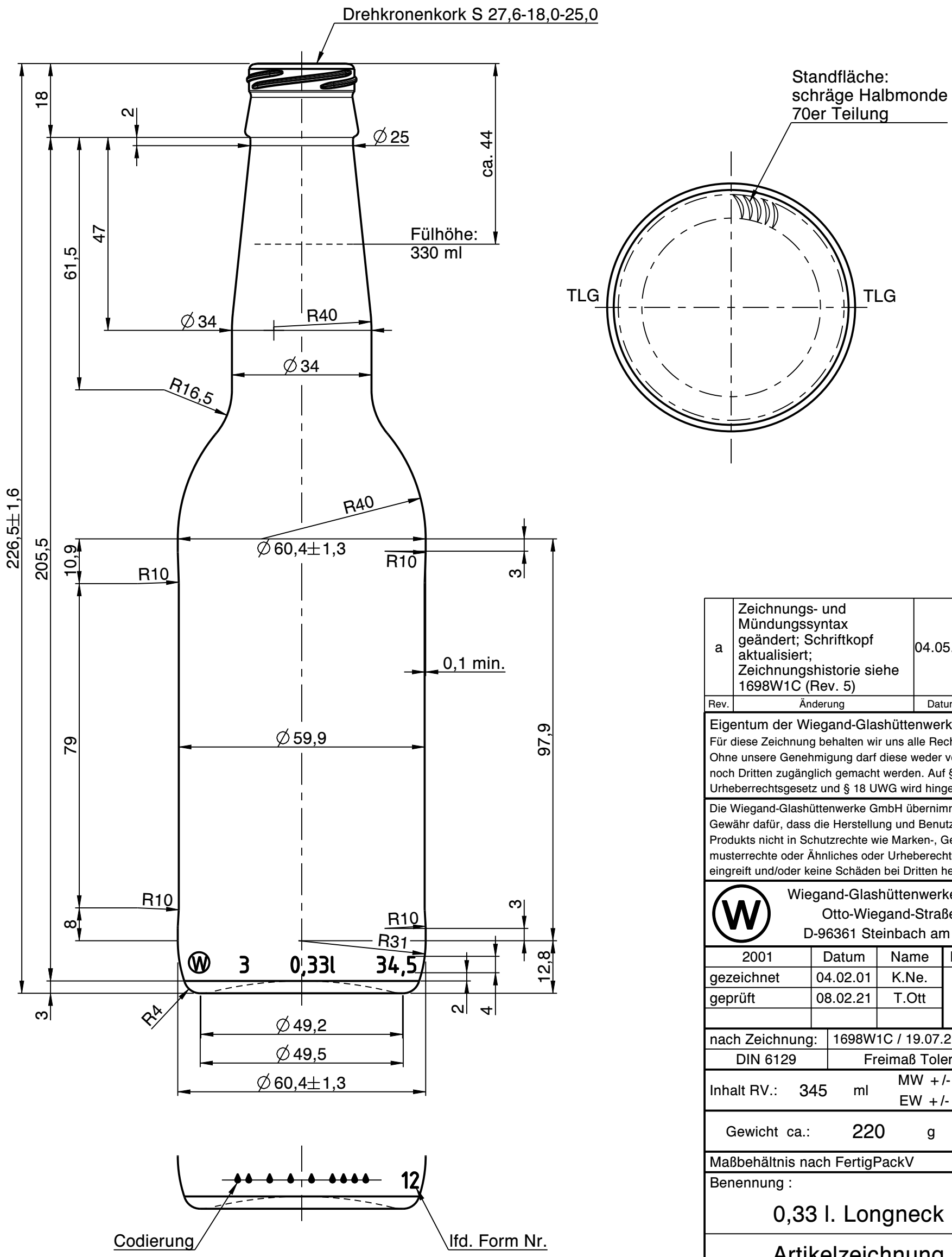

Rev.	Änderung	Datum	Name
a	Zeichnungs- und Mündungssyntax geändert; Schriftkopf aktualisiert; Zeichnungshistorie siehe 1698W1C (Rev. 5)	04.05.23	M.Fr.

Eigentum der Wiegand-Glashüttenwerke GmbH
Für diese Zeichnung behalten wir uns alle Rechte vor. Ohne unsere Genehmigung darf diese weder vervielfältigt, noch Dritten zugänglich gemacht werden. Auf § 2 Ziffer 7 Urheberrechtsgesetz und § 18 UWG wird hingewiesen.

Die Wiegand-Glashüttenwerke GmbH übernimmt keine Gewähr dafür, dass die Herstellung und Benutzung dieses Produkts nicht in Schutzrechte wie Marken-, Gebrauchsmusterrechte oder Ähnliches oder Urheberechte Dritter eingreift und/oder keine Schäden bei Dritten hervorruft.

Wiegand-Glashüttenwerke GmbH
Otto-Wiegand-Straße 9
D-96361 Steinbach am Wald

2001	Datum	Name	Maßstab
gezeichnet	04.02.01	K.Ne.	1:1
geprüft	08.02.21	T.Ott	

nach Zeichnung:	1698W1C / 19.07.21 / N.Tr.
DIN 6129	Freimaß Toleranz

Inhalt RV.: 345 ml — MW +/- 2,2 ml — EW +/- 6,6 ml

Gewicht ca.: 220 g

Maßbehältnis nach FertigPackV: JA

Benennung :

0,33 l. Longneck

Artikelzeichnung

Mündung:
Drehkronenkork S 27,6-18,0-25,0
Halsdurchgang: ∅ 17,0 min.

Projekt Nr.:	Zeichnungs-Nr.:
-	456-51-AZ-A

Artikel Nr.: 456 — Mü-Nr.: 51