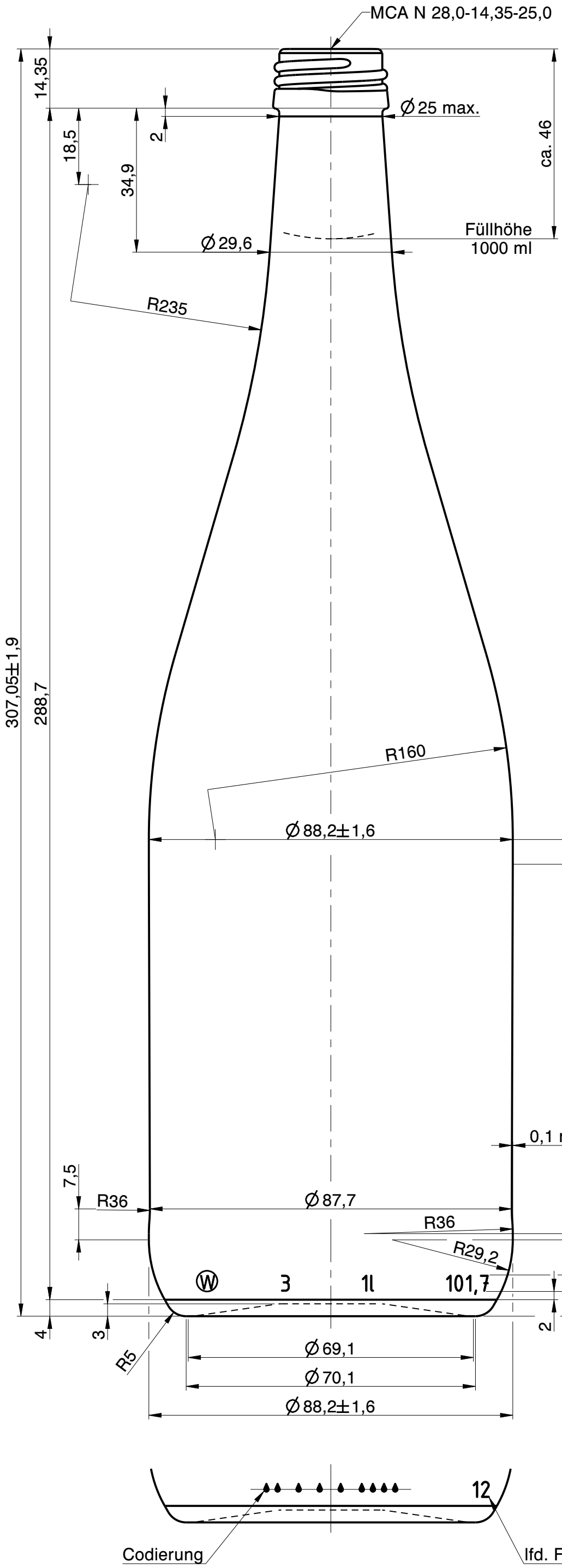

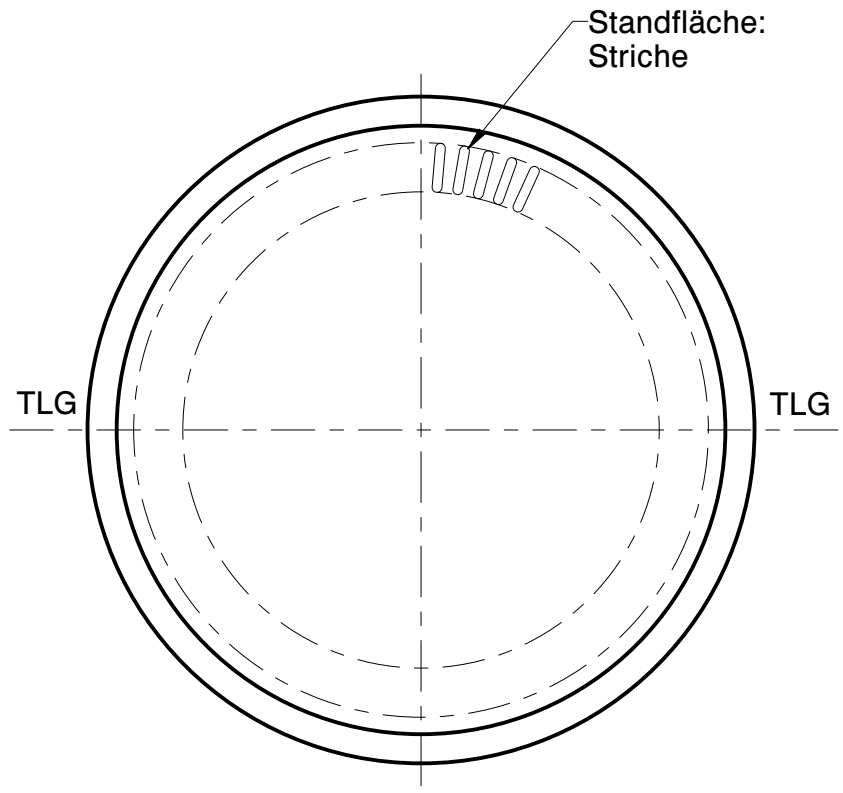

Wiegand-Glas

Rev.	Änderung	Datum	Name
a	Zeichnungs- und Mündungssyntax geändert; Zeichnungshistorie siehe 469-AZ-B	25.10.22	C.Li.

Eigentum der Wiegand-Glashüttenwerke GmbH
Für diese Zeichnung behalten wir uns alle Rechte vor. Ohne unsere Genehmigung darf diese weder vervielfältigt, noch Dritten zugänglich gemacht werden. Auf § 2 Ziffer 7 Urheberrechtsgesetz und § 18 UWG wird hingewiesen.

Die Wiegand-Glashüttenwerke GmbH übernimmt keine Gewähr dafür, dass die Herstellung und Benutzung dieses Produkts nicht in Schutzrechte wie Marken-, Gebrauchsmusterrechte oder Ähnliches oder Urheberechte Dritter eingreift und/oder keine Schäden bei Dritten hervorruft.

Wiegand-Glashüttenwerke GmbH
Otto-Wiegand-Straße 9
D-96361 Steinbach am Wald

1999	Datum	Name	Maßstab
gezeichnet	13.04.99	H.Re.	1:1
geprüft	14.04.99	K.Se.	

nach Zeichnung:	469-AZ-B / 20.07.22 / L.Kn.
DIN 6129	Freimaß Toleranz

Inhalt RV.: 1017 ml — MW +/- 3,5 ml — EW +/- 10 ml

Gewicht ca.: 360 g

Maßbehältnis nach FertigPackV: JA

Benennung :

1,00 l. Schlegel L

Artikelzeichnung

Mündung:
MCA N 28,0-14,35-25,0
Halsdurchgang: Ø 16,0 min.

Projekt Nr.:	Zeichnungs-Nr.:
-	469-09-AZ-A
Artikel Nr.: 469	Mü-Nr.: 09