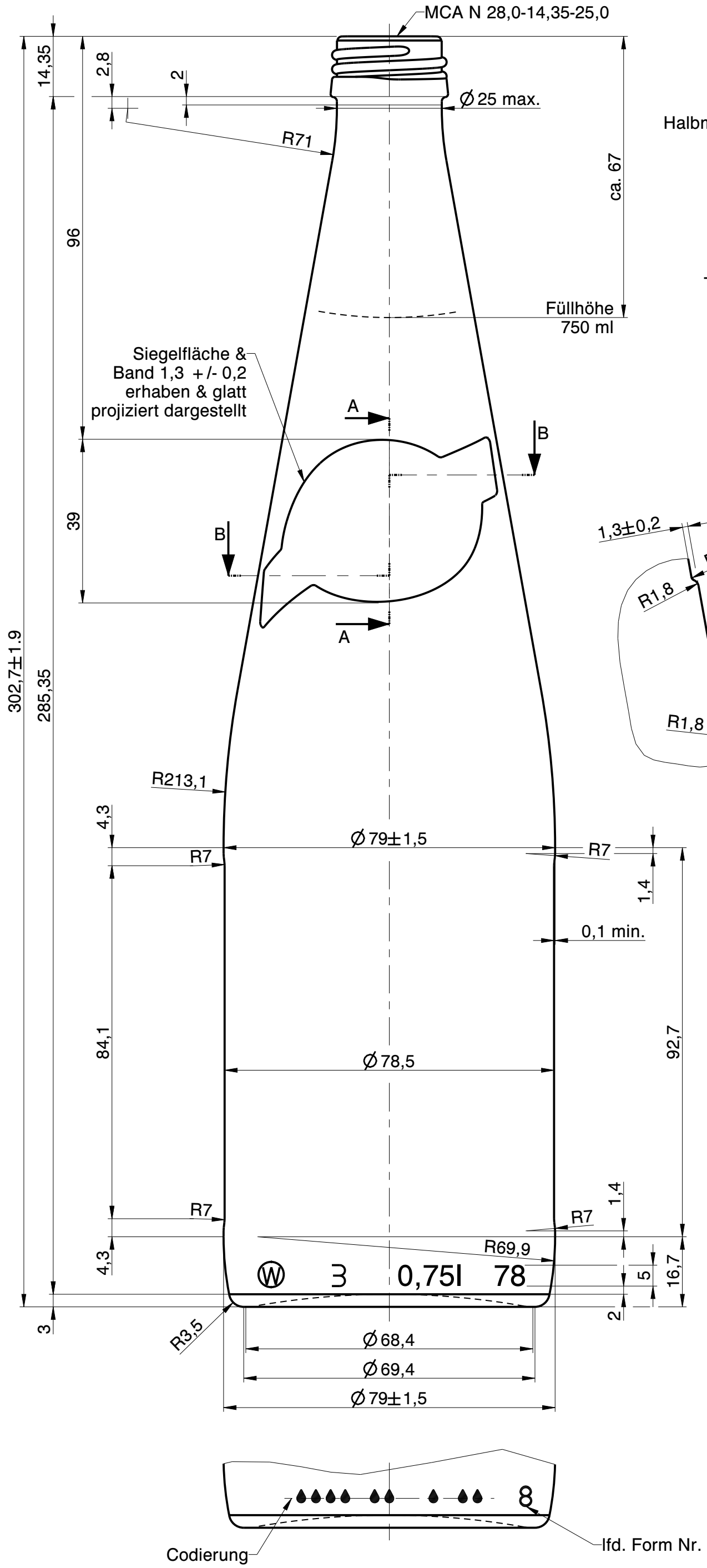

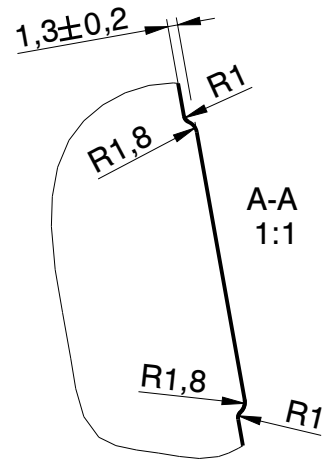

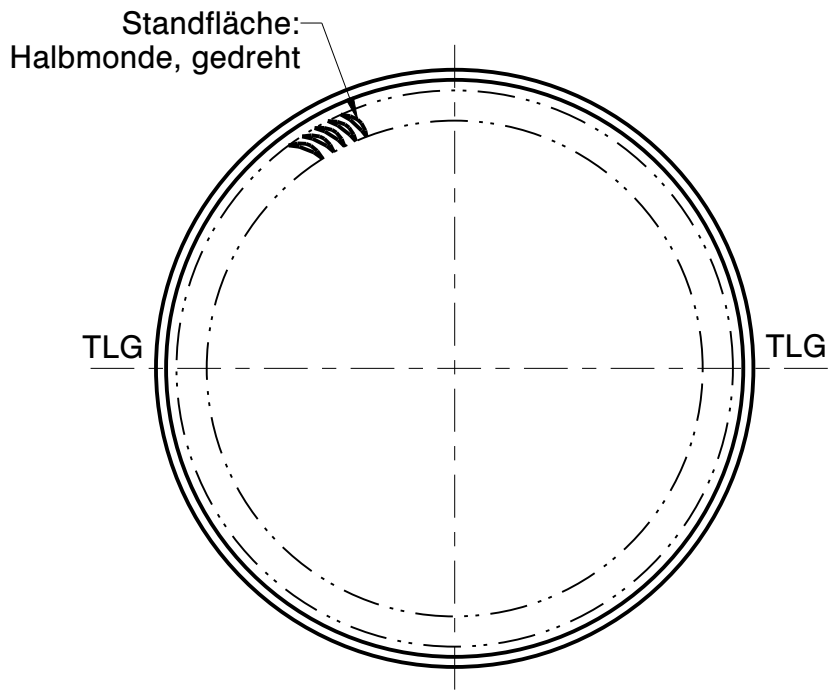

Schnitt B-B
Siegelfläche nach Siebdruck
umlaufen 2 mm größer

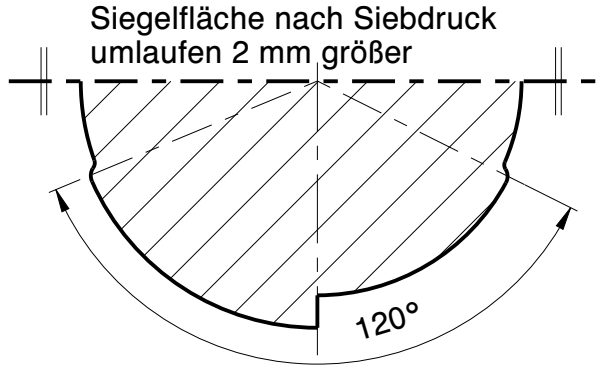

Rev.	Änderung	Datum	Name
a	Zeichnungs- und Mündungssyntax geändert; Schriftkopf aktualisiert; MDG Norm aktualisiert; Zeichnungshistorie siehe 1496W1F (Rev. 3)	10.10.22	C.Li.

Eigentum der Wiegand-Glashüttenwerke GmbH
Für diese Zeichnung behalten wir uns alle Rechte vor. Ohne unsere Genehmigung darf diese weder vervielfältigt, noch Dritten zugänglich gemacht werden. Auf § 2 Ziffer 7 Urheberrechtsgesetz und § 18 UWG wird hingewiesen.

Die Wiegand-Glashüttenwerke GmbH übernimmt keine Gewähr dafür, dass die Herstellung und Benutzung dieses Produkts nicht in Schutzrechte wie Marken-, Gebrauchsmusterrechte oder Ähnliches oder Urheberechte Dritter eingreift und/oder keine Schäden bei Dritten hervorruft.

Wiegand-Glashüttenwerke GmbH
Otto-Wiegand-Straße 9
D-96361 Steinbach am Wald

2014	Datum	Name	Maßstab
gezeichnet	30.05.14	M.Fr.	1:1
geprüft	10.06.14	C.Bö.	

nach Zeichnung:	1496W1F / 10.06.19 / S.Ka.
DIN 6129	Freimaß Toleranz

Inhalt RV.: 780 ml — MW +/- 3,5 ml — EW +/- 10 ml

Gewicht ca.: 490 g

Maßbehältnis nach FertigPackV: JA

Benennung :

0,75 l. Brambacher

Artikelzeichnung

Mündung:
MCA N 28,0-14,35-25,0
Halsdurchgang: Ø 16,0 min.

Projekt Nr.:	Zeichnungs-Nr.:
-	471-4Z-AZ-A

Artikel Nr.:	Mü-Nr.:
471	4Z