Wiegand-Glas

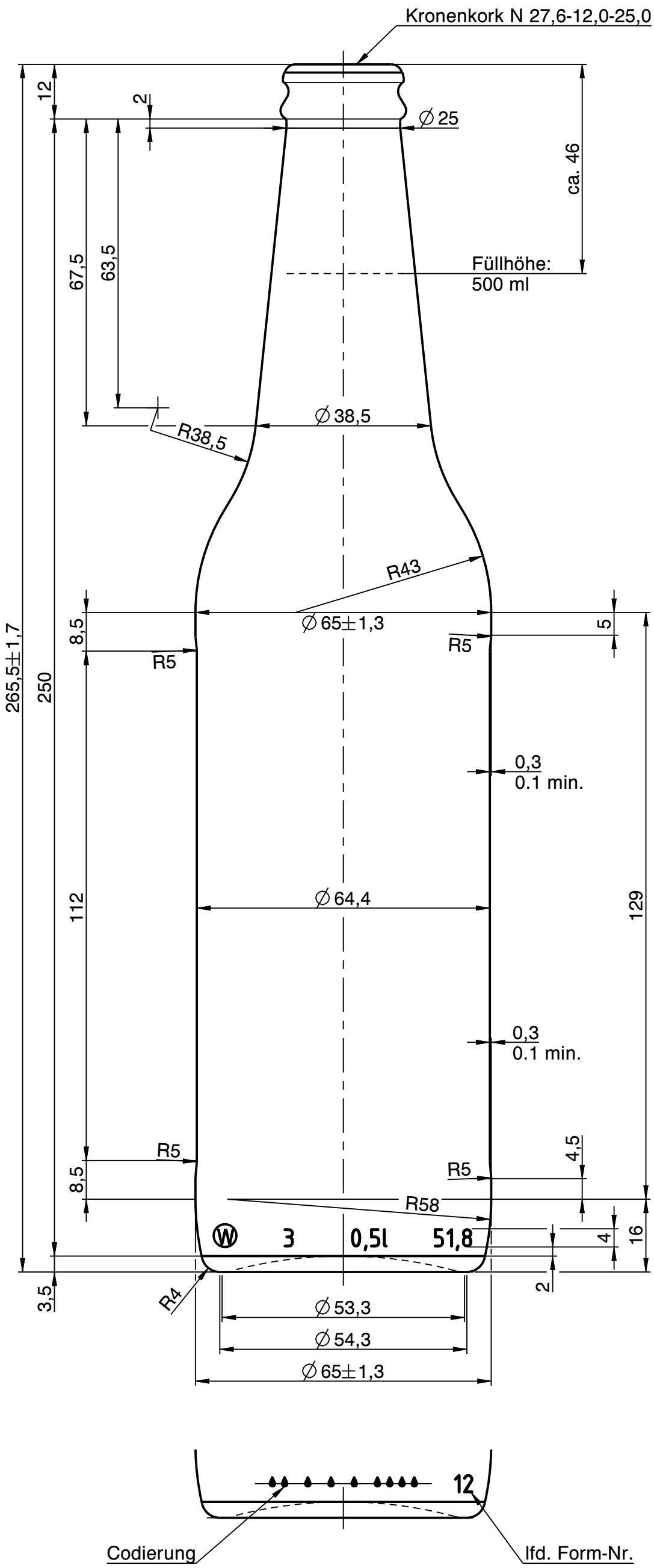

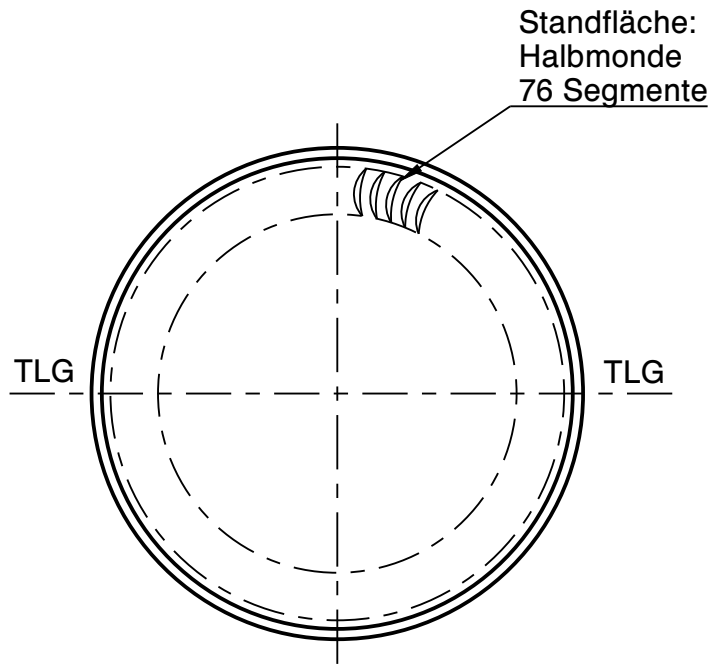

Rev.	Änderung	Datum	Name
a	Zeichnungs- und Mündungssyntax geändert; Zeichnungshistorie siehe 2965W1C (Rev. b)	12.04.23	C.Bö.

Eigentum der Wiegand-Glashüttenwerke GmbH
Für diese Zeichnung behalten wir uns alle Rechte vor. Ohne unsere Genehmigung darf diese weder vervielfältigt, noch Dritten zugänglich gemacht werden. Auf § 2 Ziffer 7 Urheberrechtsgesetz und § 18 UWG wird hingewiesen.

Die Wiegand-Glashüttenwerke GmbH übernimmt keine Gewähr dafür, dass die Herstellung und Benutzung dieses Produkts nicht in Schutzrechte wie Marken-, Gebrauchsmusterrechte oder Ähnliches oder Urheberechte Dritter eingreift und/oder keine Schäden bei Dritten hervorruft.

Wiegand-Glashüttenwerke GmbH
Otto-Wiegand-Straße 9
D-96361 Steinbach am Wald

2012	Datum	Name	Maßstab
gezeichnet	07.12.12	S.Ka.	1:1
geprüft	07.12.12	H.Re.	

nach Zeichnung:	2965W1C / 14.01.21 / M.Fr.
DIN 6129	Freimaß Toleranz

Inhalt RV.: 518 ml — MW +/- 3,3 ml — EW +/- 10 ml

Gewicht ca.: 260 g

Maßbehältnis nach FertigPackV: JA

Benennung :

0,50 l. Ale

Artikelzeichnung

Mündung:
Kronenkork N 27,6-12,0-25,0
Halsdurchgang: ∅ 16,0 min.

Projekt Nr.:	Zeichnungs-Nr.:
	482-3D-AZ-A
Artikel Nr.: 482	Mü-Nr.: 3D