Wiegand-Glas

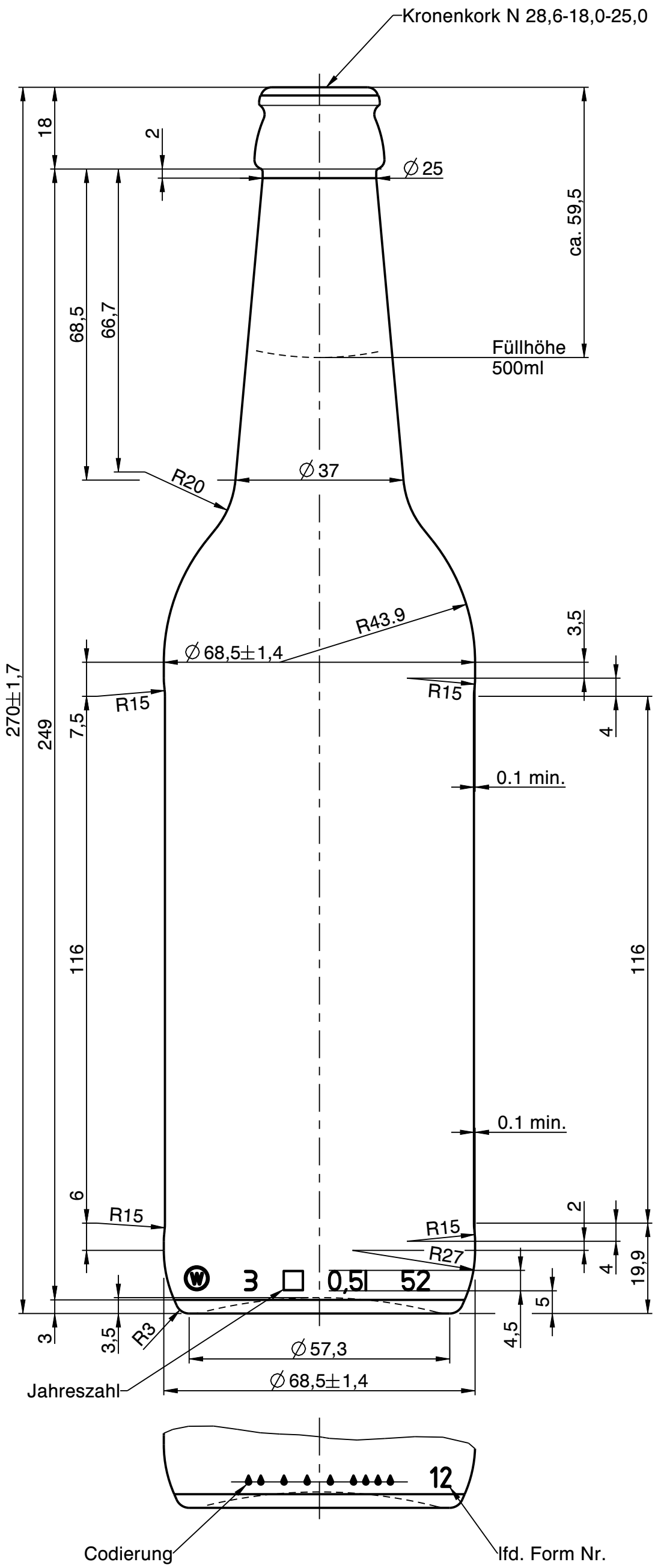

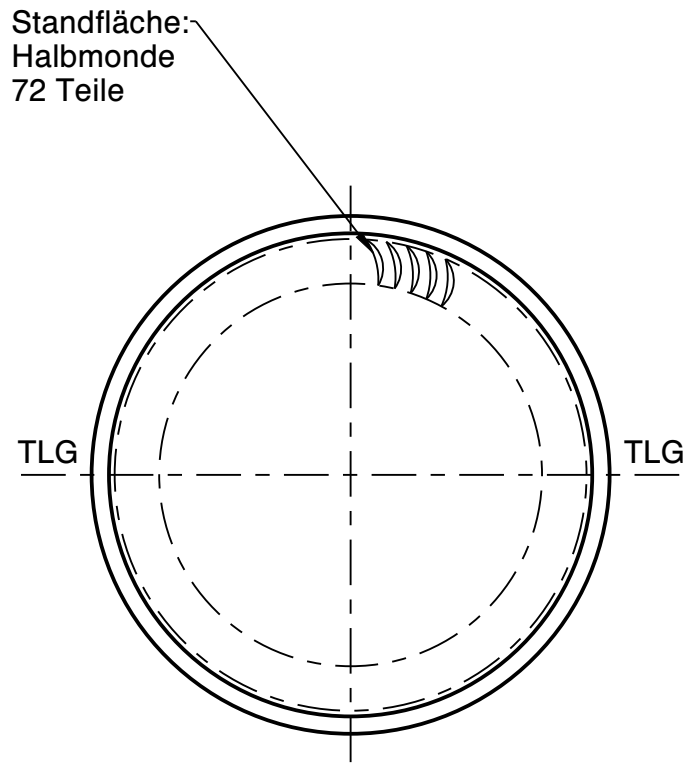

Rev.	Änderung	Datum	Name
a	Zeichnungs- & Mündungs-syntax geändert; Schriftkopf aktualisiert; Zeichnungshistorie siehe 1608W1H (Rev. 3)	18.10.22	D.Ar.

Eigentum der Wiegand-Glashüttenwerke GmbH
Für diese Zeichnung behalten wir uns alle Rechte vor. Ohne unsere Genehmigung darf diese weder vervielfältigt, noch Dritten zugänglich gemacht werden. Auf § 2 Ziffer 7 Urheberrechtsgesetz und § 18 UWG wird hingewiesen.

Die Wiegand-Glashüttenwerke GmbH übernimmt keine Gewähr dafür, dass die Herstellung und Benutzung dieses Produkts nicht in Schutzrechte wie Marken-, Gebrauchs-musterrechte oder Ähnliches oder Urheberechte Dritter eingreift und/oder keine Schäden bei Dritten hervorruft.

Wiegand-Glashüttenwerke GmbH
Otto-Wiegand-Straße 9
D-96361 Steinbach am Wald

2013	Datum	Name	Maßstab
gezeichnet	29.08.13	H.Re.	1:1
geprüft	06.09.13	S.Ka.	

nach Zeichnung:	1608W1H / 17.03.17 / M.Fr.
DIN 6129	Freimaß Toleranz

Inhalt RV.: 520 ml — MW +/- 3 ml, EW +/- 10 ml

Gewicht ca.: 360 g

Maßbehältnis nach FertigPackV: JA

Benennung :

0,50 l. Ale

Artikelzeichnung

Mündung:
Kronenkork N 28,6-18,0-25,0
Halsdurchgang: ∅ 15,5 min.

Projekt Nr.:	Zeichnungs-Nr.:
	491-03-AZ-A
Artikel Nr.: 491	Mü-Nr.: 03